Reattore convenzionale per lampade a mercurio (Q)

Conventional wire ballast for mercury vapor (Q)

50 W 0,60A

B50Q.2
S52101

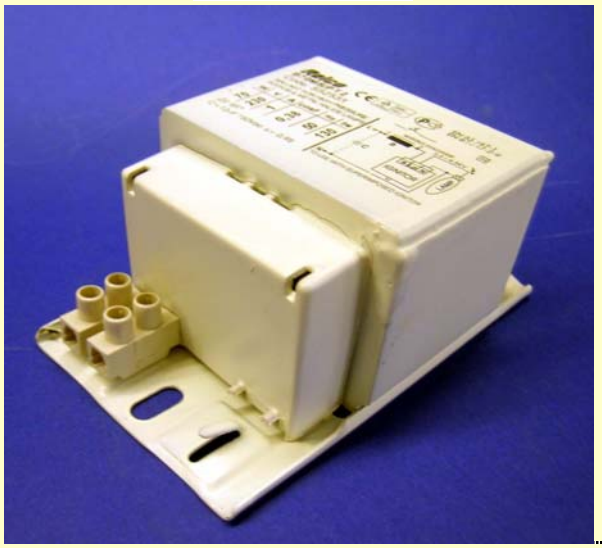

FIG.1 schema di collegamento per lampade a vapori di mercurio
wiring diagram for mercury vapour lamps

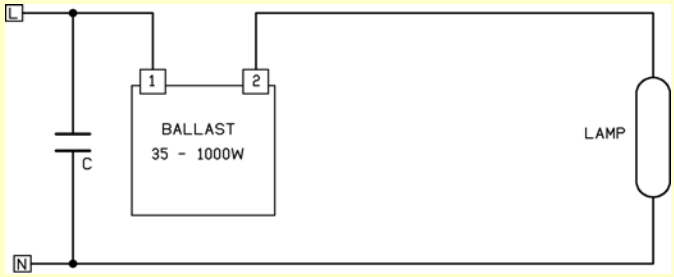

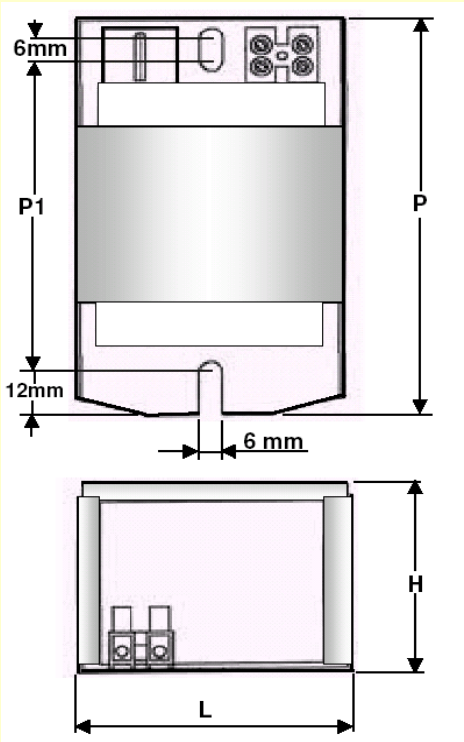

Potenza della lampada *Lamp wattage*	W	50
Corrente della lampada *Lamp current*	A	0,6
Tensione nominale di rete *Mains nominal voltage*	V	230
Frequenza nominale di rete *Operation frequency*	Hz	50
Corrente di rete - inserzione *Mains starting current*	A	0,44
Corrente di rete nominale *Mains operating current*	A	0,28
Fattore di potenza (senza rifasamento) *Power factor (without compensation)*	n°	0,45
Potenza dispersa a carico *Load lost power*	W	11
Condensatore per cos fi >0,9 non incorporato *Compensation capacity for PF>0,9 not includ.*	microF	6
Distanza dalla lampada a vapori di mercurio (N.B.: senza accenditore) *Application distance for mercury vapour lamps* *(N.B.: without ignitor)*	m	max.50
ta - max temp. ambiente - uso indipendente ***ta*** *- max. ambient temp - indipendent using*	C°	60
Dt - sovratemperatura del avvolgimento ***Dt*** *- winding temperature rise*	C°	65
Tw - massima temperatura del ballast ***Tw*** *- max.temperature of a ballast winding*	C°	130
Superficie di montaggio *Mounting surface*	C°	<90
Protezione termica *Thermal protection*		NO
Morsetto a vite per cavi di sezione *Screw conector for cross-sectional cables*	mmq	0,75 - 4
Grado di protezione *Degree of protection*		IP20
Peso *Weight*	kg	0,9
Dimensioni (LxPxH1) *Dimensions (LxPxH1)*	mm	66 x 112 x 52
Fisaggio (P1) *Fixing (P1)*	mm	88
Imballo *Packaging*	pz./pc.	8

Reattore elettromeccanico convenzionale da incorporare classe I, per lampade a vapori di mercurio (Q), senza protezione termica
Built-in, class I, conventional ballast for mercury vapour lamps (Q) without thermic protection

NORME DI RIFERIMENTO
STANDARDS REFERENCES
EN60923:1996 + A1:2001
EN61347-2-9:2001
EN61347-1:2001