EMER OB GU10 - 230V SA SE Code: RP0710

Kit di emergenza per lampade LED

LED Emergency Kit for 230V Led lamps

IP20 EMC 300MHz RoHS compliance CE

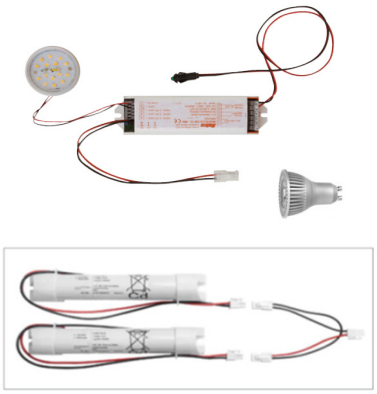

Kit batteria 00PB0800 (Non incluso)
Battery kit 00PB0800 (Not included)

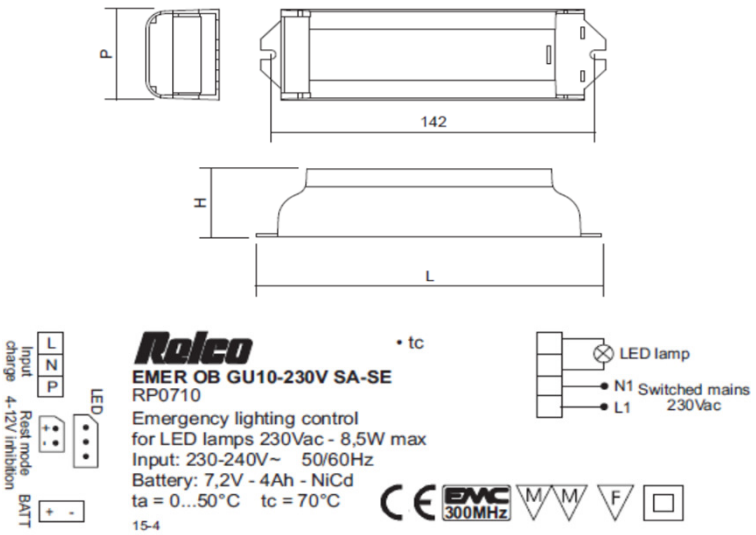

Potenza massima in uscita Max output power	W	8,5	
Tensione di uscita Output Voltage	Vac	230Vrms	
Flusso in emergenza Emergency flux	%	100	
Frequenza nominale di rete Operation frequency	Hz	50 / 60	Kit code 00PB0800 (7,2V 4Ah)
Tensione nominale di rete Mains nominal voltage	Vac	220-240	
Batteria non inclusa Battery: not included	V	7,2V (NiCd) (**)	
Temperatura ambiente Ta Ambient Temperature Ta	°C	-20...+40	
Temperatura massima sul punto Tc° Max temperature on Tc dot	°C	70	
Massima distanza dalla lampada Maximum wire lenght	mt	2	
Protezione sovraccarico Overload protection		No	
Sezione cavi primario input cables section	mm²	max 1,5	
Sezioni cavi secondario Output cables section	mm²	max 1,5	
Grado di protezione Degree of protection	IP	20	
Dimensioni (LxPxH) Dimensions (LxPxH)	mm	148x42x31	
Peso inverter Inverter weight	Kg	0,3	

Norme di riferimento Standards References	Sicurezza/safety : EN61347-1, EN61347-2-13 Standard di prodotto / Product standard: EN60598-2-22, EN61347-2-7 Radio disturbi / Radio Interferences: EN55015 + A2 Armoniche / Harmonics: EN61000-3-2

Per esigenze costruttive e/o normative il costruttore si riserva di variare in qualsiasi momento e senza preavviso le caratteristiche del prodotto illustrato.

EMER OB GU10 - 230V SA SE Code: RP0710

Kit di emergenza per lampade LED

LED Emergency Kit for 230V Led lamps

IP20 EMC 300MHz RoHS compliance CE

Schemi di collegamento

Wiring diagrams

Fig. 3 - Non permanente (solo emergenza) - *Non-maintained lighting (emergency only)*

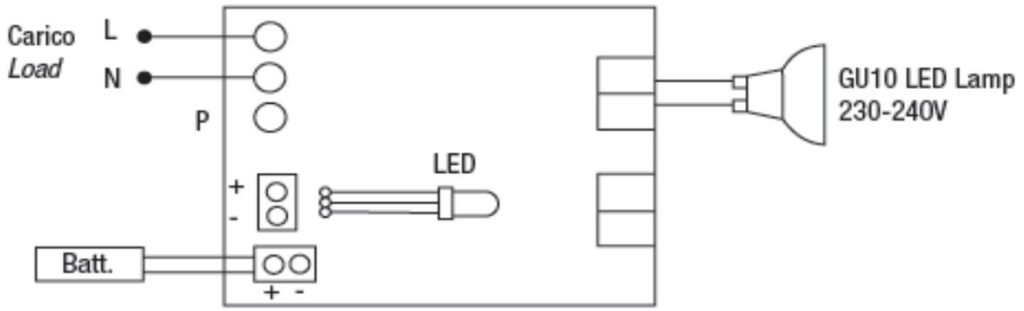

Fig. 4 - Permanente (illuminazione ordinaria) - *Maintained lighting (normal lighting)*

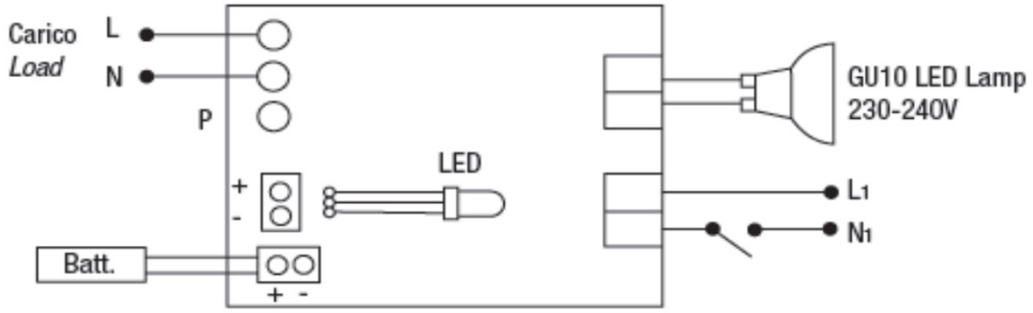

Per esigenze costruttive e/o normative il costruttore si riserva di variare in qualsiasi momento e senza preavviso le caratteristiche del prodotto illustrato.