Alimentatore elettronico
POWERLED - CDT

POWERLED CDT - Power supply

BIG JOLLY DIM DALI 55W
RN9167/DALI

CE RoHS compliance 110 F M M equiv. SELV EMC 300MHz Multipower IP20 DIM Push DIM 0-10 PFC

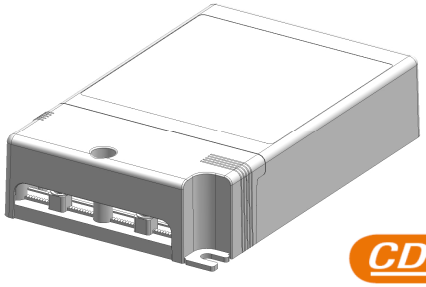

DALI

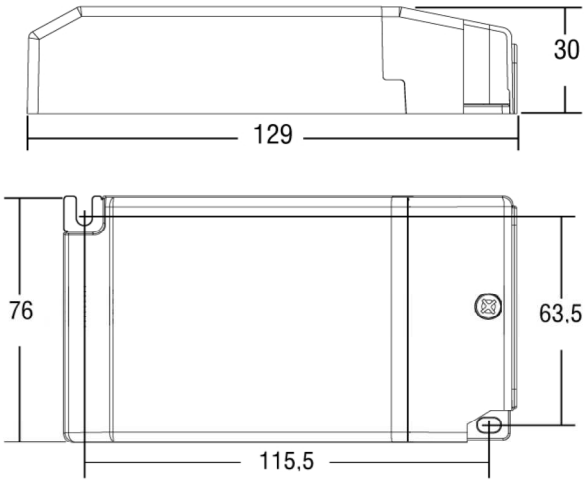

Corrente I out	mA	1050	1200	1400	1600	1750	2100
Potenza Power	W max	45	52	55	55	55	55
N° Led	min-max	Multichip (COB)					

Tensione di utilizzo in AC AC Operation Range	Vac	220÷240	Alimentatore Elettronico dimmerabile per LED a corrente costante (CDT) con selezione della corrente.
Tensione di utilizzo in DC DC Operation Range	Vdc	176÷264	Dimmable Led Driver constant current control, with selection of the range of current
Dimmerabile Dimmable	Sì Yes	P - S10 - DALI	P= Pulsante / Push Button; S10= 1÷10Vdc; DALI
Tensione di uscita Output Voltage	Vdc	55	
Frequenza nominale di rete Operation frequency	Hz	50 / 60	
Potenza nominale in uscita Nominal output power	W	65	
Fattore di potenza Power factor	λ	>0,9	
Temperatura ambiente Ta° Ambient Temperature Ta°	°C	-25÷+50	
Temp. Max sul punto Tc° Max temperature on Tc dot	°C	85	
Protezione termica Thermal protection		SI YES	
Protezione sovraccarico Overload protection		SI YES	
Protezione sovratensioni Overvoltage protection		SI YES	
Protezione corto circuito Short circuit protection		SI YES	
Sezione cavi primario input cables section	mm²	1,5	
Sezioni cavi secondario Output cables section	mm²	1,5	
Grado di protezione Degree of protection	IP	20	
Dimensioni (LxPxH) Dimensions (LxPxH)	mm	129x76 x30	

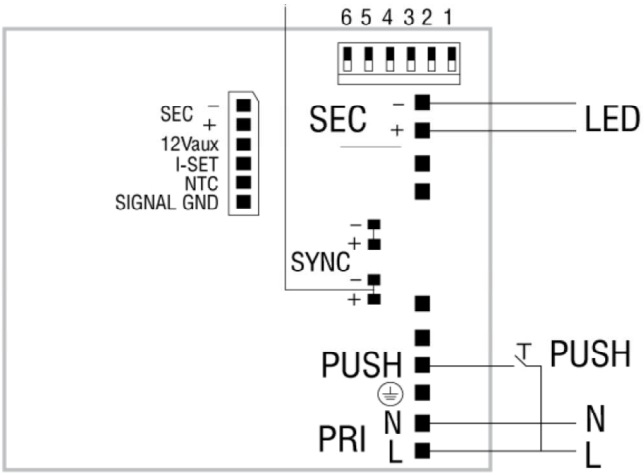

Alimentatore senza possibilità di accensione e spegnimento sul secondario.

Controlgear without possibility of switching ON-OFF on the sencondary circuits of powerled

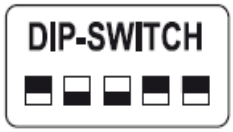

Alimentatore provvisto di Dip-Switch per la selezione di differenti configurazioni di uscita

Controlgear equipped with Dip-Switch to select different output setting

Norme di riferimento Standards References	Sicurezza/safety	: EN61347-1 (2009), EN61347-2-13
	Radio disturbi / Radio Interference	: EN55015 (2008) + A2 (2009)
	Armoniche / Harmonics	: EN61000-3-2 (2007)

RELCO group persegue una politica di continua ricerca e sviluppo, quindi si riserva di variare in qualsiasi momento e senza preavviso le caratteristiche dei prodotti.

RELCO group pursues a policy of continuous research and development and rereserves the right to change at any time and without prior notice, the characteristics of the products.