Alimentatore elettronico POWERLED - CDT

POWERLED CDT - Power supply

JOLLY POWERLED DIM 60
RN9166

Multipower | IP20 | DIM Push | DIM 0÷10 | PFC | RoHS compliance | 110 | Selv | M M | EMC 300MHz | CE

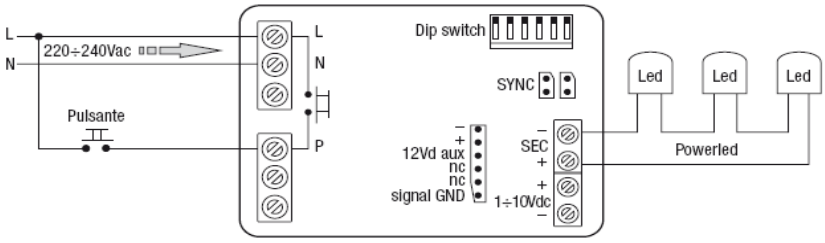

			CDT					
Potenza nominale in uscita Nominal output power	W		33	45 (40)*	52 (40)*	55 (40)*	55 (40)*	60 (40)*
	mA		700	1000	1200	1300	1400	1600
Tensione di uscita Output Voltage	Vdc		55	55	55	55	55	55
Led min-max	N°		6-12	COB				
Frequenza nominale di rete Operation frequency	Hz	50 / 60	* I valori tra parentesi sono riferiti alla tensione minima di alimentazione					
Tensione nominale di rete Mains nominal voltage	Vac	110÷240	* The power values in brackets refer to the minimum supply voltage					
Fattore di potenza Power factor	λ	>0,9	Alimentatore elettronico dimmerabile Protezione contro cortocircuito e sovraccarico con ripristino automatico.					
Temperatura ambiente Ta° Ambient Temperature Ta°	°C	-20...+40	Dimmable electronic power supply Short circuit protection with automatic restart thermal and overload protection					
Temperatura massima sul punto Tc° Max temperature on Tc dot	°C	75						
Dimmerabile Dimmable	Sì Yes	P - S10 - R	P= Pulsante / Push Button; S10= 1÷10Vdc; R= DIM34..					
Tensione per applicazioni in emergenza Range for application in emergency	Vdc	176÷264						
Corrente di Spunto Inrush current	25A 200µS							
Max driver con magnetotermico C16A Max driver circuit breaker type C16A	n°	15						
Protezione termica Thermal protection		SI YES						
Protezione sovraccarico Overload protection		SI YES						
Protezione sovratensioni Overvoltage protection		SI YES						
Protezione corto circuito Short circuit protection		SI YES						
Sezione cavi primario input cables section	mm²	1,5						
Sezioni cavi secondario Output cables section	mm²	1,5						
Grado di protezione Degree of protection	IP	20						
Dimensioni (LxPxH) Dimensions (LxPxH)	mm	185x46x38						

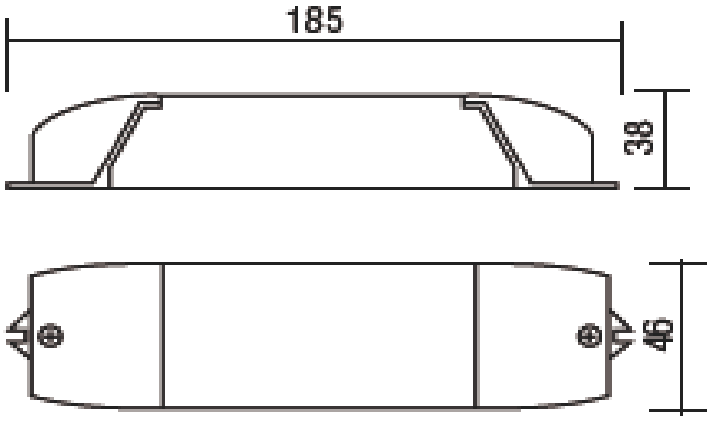

SEC. Switch NO

Alimentatore senza possibilità di accensione e spegnimento sul secondario.

Controlgear without possibility of switching ON-OFF on the sencondary circuits of powerled

DIP-SWITCH

Alimentatore provvisto di Dip-Switch per la selezione di differenti configurazioni di uscita

Controlgear equipped with Dip-Switch to select different output setting

Norme di riferimento Standards References	Sicurezza/safety	: EN61347-1 (2009), EN61347-2-13
	Radio disturbi / Radio Interference	: EN55015 (2008) + A2 (2009)
	Armoniche / Harmonics	: EN61000-3-2 (2007)

REV 0.0
03/06/2016

RELCO group persegue una politica di continua ricerca e sviluppo, quindi si riserva di variare in qualsiasi momento e senza preavviso le caratteristiche dei prodotti.

RELCO group pursues a policy of continuous research and development and rereserves the right to change at any time and without prior notice, the characteristics of the products.