Alimentatore elettronico MINILED - VDT

MINILED VDT - Power supply

MINILED 30W
RN9015

IP20 PFC RoHs compliance EMC 300MHz M M Selv CE

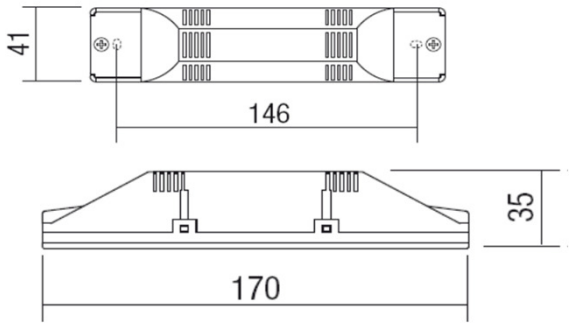

Potenza nominale in uscita Nominal output power	W	10÷30W	
Tensione di uscita Output Voltage	Vdc	24Vdc	Alimentatore Elettronico per LED a tensione costante (VDT)
Frequenza nominale di rete Operation frequency	Hz	50 / 60	LED Driver constant voltage (VDT) control
Tensione di utilizzo in AC AC Operation Range	Vac	220÷240	
Tensione di utilizzo in DC DC Operation Range	Vdc	176÷264	
Dimmerabile Dimmable	NO		
Fattore di potenza Power factor	λ	>0,9	
Temperatura ambiente Ta° Ambient Temperature Ta°	°C	-20...+50°C	
Temp. Max sul punto Tc° Max temperature on Tc° dot	°C	85°C	
Corrente di Spunto Inrush current	20A 170µS		
Max driver con magnetotermico C16A Max driver circuit breaker type C16A	n°	25	
Protezione termica Thermal protection		SI YES	
Protezione sovraccarico Overload protection		SI YES	
Protezione sovratensioni Overvoltage protection		SI YES	SEC. Switch — Alimentatore con possibilità di accensione e spegnimento sul secondario.
Protezione corto circuito Short circuit protection		SI YES	Controlgear with possibility of switching ON-OFF on the sencondary circuits of powerled
Sezione cavi primario input cables section	mm²	1,5	
Sezioni cavi secondario Output cables section	mm²	1,5	
Grado di protezione Degree of protection	IP	20	
Dimensioni (LxPxH) Dimensions (LxPxH)	mm	170x41x35	

Norme di riferimento Standards References	Sicurezza/safety	: EN61347-1 (2009), EN61347-2-13
	Radio disturbi / Radio Interference	: EN55015 (2008) + A2 (2009)
	Armoniche / Harmonics	: EN61000-3-2 (2007)

RELCO group persegue una politica di continua ricerca e sviluppo, quindi si riserva di variare in qualsiasi momento e senza preavviso le caratteristiche dei prodotti.

RELCO group pursues a policy of continuous research and development and rereserves the right to change at any time and without prior notice, the characteristics of the products.