# Alimentatore elettronico MINILED - VDT

## MINILED VDT - Power supply

## MINILED ZANTE
## RN9015/ECO

IP20 PFC RoHS compliance EMC 300MHz M M Selv CE

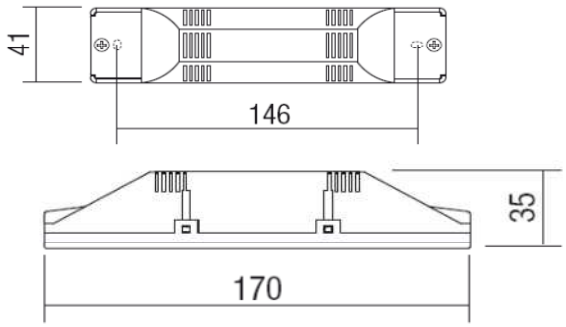


| | | | |
|---|---|---|---|
| Potenza nominale in uscita<br>Nominal output power | W | 10÷32W | |
| Tensione di uscita<br>Output Voltage | Vdc | 23Vdc | Alimentatore Elettronico per LED a tensione costante (VDT) |
| Frequenza nominale di rete<br>Operation frequency | Hz | 50 / 60 | LED Driver constant voltage (VDT) control |
| Tensione di utilizzo in AC<br>AC Operation Range | Vac | 220÷240 | |
| Tensione di utilizzo in DC<br>DC Operation Range | Vdc | 176÷264 | |
| Dimmerabile<br>Dimmable | NO | | |
| Fattore di potenza<br>Power factor | λ | >0,9 | |
| Temperatura ambiente Ta°<br>Ambient Temperature Ta° | °C | -20...+50°C | |
| Temp. Max sul punto Tc°<br>Max temperature on Tc° dot | °C | 85°C | |
| Corrente di Spunto<br>Inrush current | 20A 170µS | | |
| Max driver con magnetotermico C16A<br>Max driver circuit breaker type C16A | n° | 25 | |
| Protezione termica<br>Thermal protection | | SI<br>YES | |
| Protezione sovraccarico<br>Overload protection | | SI<br>YES | |
| Protezione sovratensioni<br>Overvoltage protection | | SI<br>YES | Alimentatore con possibilità di accensione e spegnimento sul secondario. |
| Protezione corto circuito<br>Short circuit protection | | SI<br>YES | Controlgear with possibility of switching ON-OFF on the sencondary circuits of powerled |
| Sezione cavi primario<br>input cables section | mm² | 1,5 | |
| Sezioni cavi secondario<br>Output cables section | mm² | 1,5 | |
| Grado di protezione<br>Degree of protection | IP | 20 | |
| Dimensioni (LxPxH)<br>Dimensions (LxPxH) | mm | 170x41x35 | |

| | | |
|---|---|---|
| Norme di riferimento<br>Standards References | Sicurezza/safety | : EN61347-1 (2009), EN61347-2-13 |
| | Radio disturbi / Radio Interference | : EN55015 (2008) + A2 (2009) |
| | Armoniche / Harmonics | : EN61000-3-2 (2007) |

RELCO group persegue una politica di continua ricerca e sviluppo, quindi si riserva di variare in qualsiasi momento e senza preavviso le caratteristiche dei prodotti.

*RELCO group pursues a policy of continuous research and development and rereserves the right to change at any time and without prior notice, the characteristics of the products.*