Trasformatore elettronico
Electronic transformer

ICE 250 PFS TH
RN1532

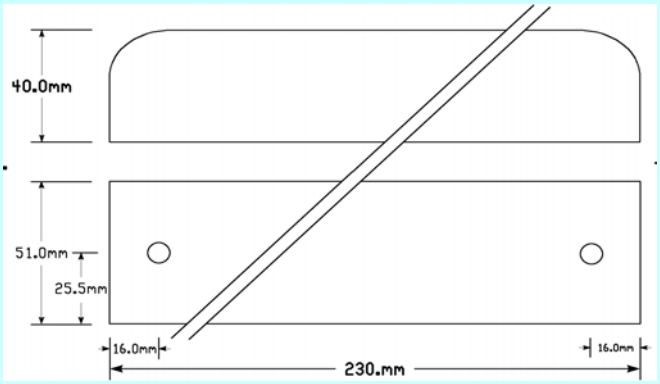

Tensione nominale entrata Nominal input voltage	V	230-240
Corrente nominale Nominal current	A	1A
Frequenza Frequency	Hz	50-60
Tensione secondaria Output voltage	V	12
Potenza del carico Power load	W	100-250W
Rendimento Performance	%	95
Fattore di potenza Power factor		0,98
Temperatura ambiente Ta° Ambient Temperature Ta°	C°	40°
Temperatura massima sul punto Tc° Max temperature on Tc dot	C°	90°
Protezione termica Thermal protection		100°
Protezione sovraccarico Overload protection		SI YES
Protezione sovratensioni Overcurrents protection		SI YES
Protezione corto circuito Short circuit protection		SI YES
Dimmerabilità taglio inizio fase Phase control on the leading edge	TRIAC	SI YES
Dimmerabilità taglio fine fase Phase control on the trailing edge	IGBT	SI YES
Sezione cavi primario input cables section	mm	0,75
Sezioni cavi secondario Output cables section	mm	1,5
Peso Weight	g	345
Dimensioni Dimensions	mm	230x51x40
Imballo Packaging		15
Omologazioni Certifications		VDE

Trasformatore elettronico per uso indipendente per lampade a bassissima tensione.
Dimensioni e peso ridotto.
Regolabile sul primario tramite dimmer a controllo di fase Triac / Ibgt
Elevata silenziosità in fase di regolazione.
Protezione contro i cortocircuiti e i sovraccarichi con ripristino automatico.
Morsetti di connessione a vite.

NORME DI RIFERIMENTO
STANDARDS REFERENCES

Sicurezza/Safety	:EN61347
Radio disturbi/Radio interferencie	:EN55015
Armoniche/Harmonics	:EN61000-3-2
Immunità/Immunity	:EN61547