DALI CONVERTER

RN1300

IP20 PFC EMC 300MHz RoHS compliance CE F 100

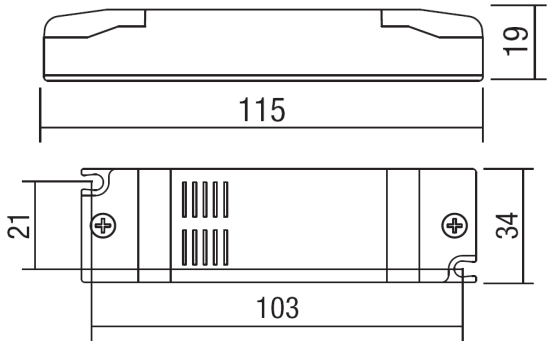

Tensione nominale di rete Mains nominal voltage	Vac	100 ÷ 240
Frequenza nominale di rete Operation frequency	Hz	50 / 60
Tensione nominale di rete Mains nominal voltage	Vdc	8 ÷ 13
Temperatura ambiente Ta° Ambient Temperature Ta°	°C	-25…50°C
Temperatura massima sul punto Tc° Max temperature on Tc dot	°C	65°C
Grado di protezione Degree of protection	IP	20
Dimensioni (LxPxH) Dimensions (LxPxH)	mm	115x34x19

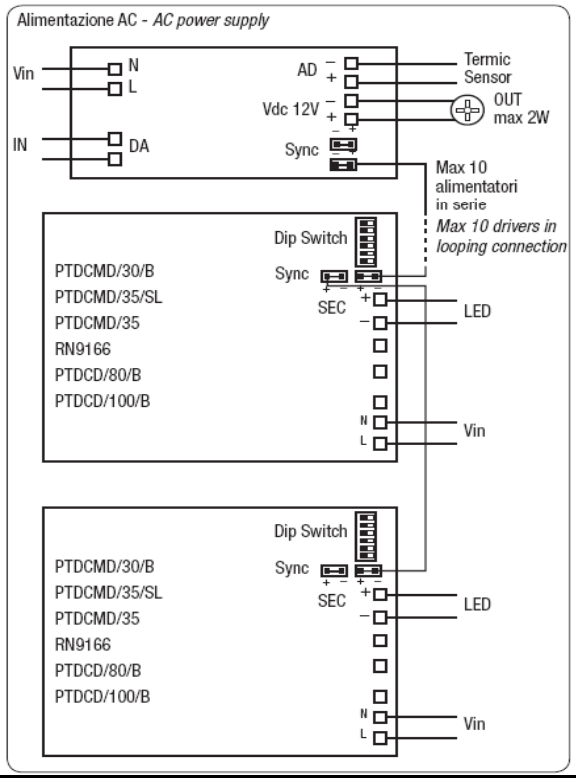

Interfaccia in grado di convertire il segnale di protocollo DALI in un segnale PWM

Tramite le due uscite PWM è possibile connettere fino a 10 alimentatori tramite cavetto di sincronizzazione fornito separatamente

Il convertitore può essere alimentato direttamente dalla rete (100÷240Vac) oppure con una tensione da 8÷13Vdc

Tramite l'uscita ausiliaria è possibile alimentare direttamente un carico da 12Vdc fino a 2W

Ingresso NTC esterno per riduzione corrente di carico

Una uscita PWM di tipo "open collector" (PWM 2)

Una uscita PWM di tipo "open collector" optoisolata (PWM 1)

Interface which can convert a signal DALI protocol into a PWM signal

By way of the two PWM outputs up to 10 ballasts can be connected by means of synchronization cable supplied separately

The converte can be powered directly from the mains (100÷240Vac) or by 8 ÷13Vdc voltage

By means of the auxiliary output a 12Vdc load can be powered up to 2W

Outside NTC input for reducing load current

"open collector" type PWM output (PWM 2)

Opto isolated "open collector" type PWM output (PWM 1)

Un problema della lampada può essere comunicato all'alimentatore attraverso la porta NTC cortocircuitando questa o lasciandola aperta. Se la funzione non è utilizzata polarizzare la porta con una resistenza di 100 K.
In assenza del segnale DALI l'interfaccia porta al 100 % il segnale in uscita.

A failure of the lamp can be communicated to the PS through the NTC port by short-circuiting it or leaving it open. If not used the port must polarized by a 100 K resistor. The interface output signal is at 100 % with DALI signal missing.

Norme di riferimento Standards References	Sicurezza/safety	: EN61347-1, EN61347-2-13
	Radio disturbi / Radio Interferencie	: EN55015
	Armoniche / Harmonics	: EN61000-3-2

REV 1.0
18/11/2016

RELCO group persegue una politica di continua ricerca e sviluppo, quindi si riserva di variare in qualsiasi momento e senza preavviso le caratteristiche dei prodotti.

RELCO group pursues a policy of continuous research and development and rereserves the right to change at any time and without prior notice, the characteristics of the products.