Trasformatori elettronici per lampade a bassa tensione
Electronic Transformer for low voltage lamps

WIND 105 - RL7329

SELV EQUIVALENT

CODICI		RL7329	
Potenza della lampada Lamp wattage	W	20÷105	
Tensione nominale di rete Mains nominal voltage	Vac	230	
Frequenza nominale di rete Operation frequency	Hz	50-60	
Corrente di rete nominale Mains operating current	A	0,45	
Fattore di potenza Power factor	n°	98	
Tensione secondaria di uscita Output voltage	Vac	**12**	
ta - max temp. ambiente - uso indipendente **ta** - max. ambient temp - indipendent using	C°	NA	
ta - max temp. ambiente - ad incasso **ta** - max. ambient temp - recessed	C°	-20 + 35	
Temperatura massima sul punto Tc° Max temperature on Tc dot	C°	75	
Protezione termica Thermal protection		SI YES	
Protezione sovraccarico		SI YES	
Protezione sovratensioni		SI YES	
Protezione corto circuito		SI YES	
Dimming con PULSANTE separato	**P**	**SI YES**	**Max n° 15 WIND**
Dimming taglio di fase	IGBT-C	NO NO	
Sezione cavo Primario	mmq	0,75	
Sezione cavo secondario	mmq	0,75	
Grado di protezione Degree of protection	IP	20	
Dimensioni (LXPXH) Dimensions (LXPXH)	mm	150X55X19	
Imballo Packaging	PZ PCS	20	

Trasformatore elettronico da incorporare per lampade a bassissima tensione.
Dimensioni e peso ridotte ,totale assenza di rumore in fase di regolazione .
Con regolazione incorporata e comando separato a pulsante
Morsetti di connessione a vite

Electronic transformers for low voltage lamps
Low dimensions and weight
With internal dimming circuit and remote push botton
Screw connectors

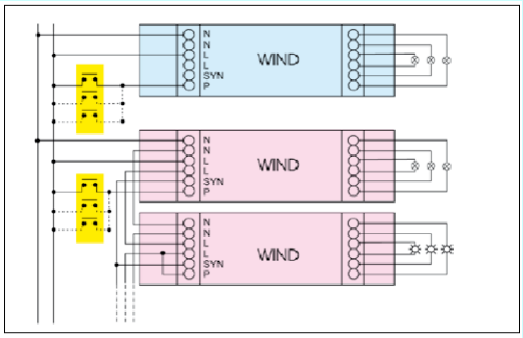

NORME DI RIFERIMENTO
STANDARDS REFERENCES

Sicurezza/Safety	:EN61347-1 :EN61347-2-2
Performance	:EN60923
Immunità/Immunity	:EN61547

edit 07-4-09-DM