Spina LED 24W - 24V

LED PLUG 24W - 24V

BSG-2401000

EMC 300MHz | SELV | RoHS compliance | PFC | RIPPLE FREE | UK CA | DIM | CE

Accessori Inclusi
Accessories included

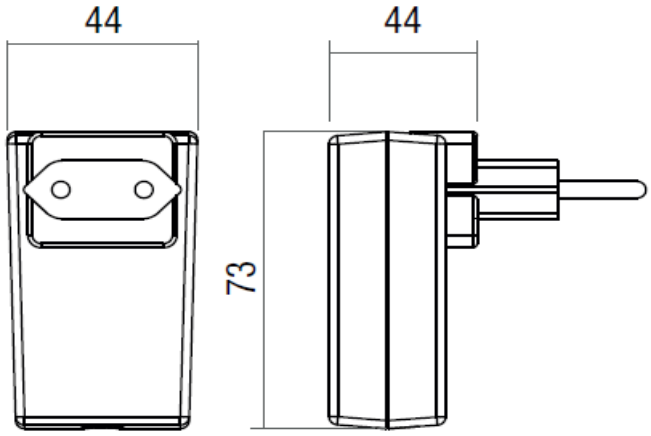

Tensione di utilizzo in AC AC Operation Range	Vac	100÷240
Frequenza nominale di rete Operation frequency	Hz	50 / 60
Corrente di uscita max Max Output current	mA	1000mA
Tensione di uscita Output Voltage	Vdc	24Vdc
Potenza nominale in uscita Nominal output power	W	24W
Fattore di potenza Power factor	λ	>0,9
Temperatura ambiente Ta° Ambient Temperature Ta°	°C	35
Corrente di Spunto Inrush current	10A 40µS	
Max driver con magn. C16A Max driver circ.breaker C16A	n°	30
Dimensioni (LxPxH) Dimensions (LxPxH)	mm	73x44x44

Accessori spina non inclusi - *Plug accessories not included*

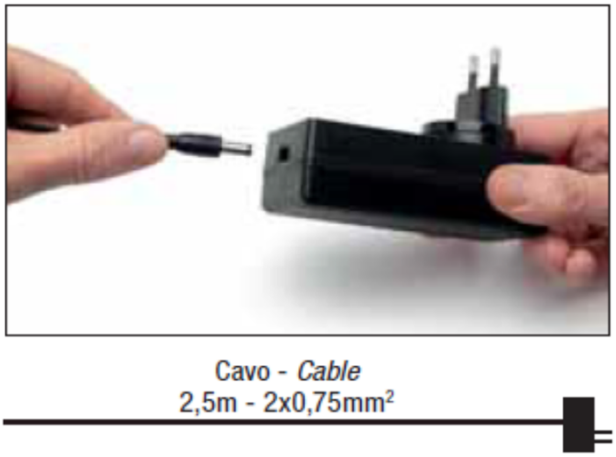

Cavo - *Cable*
2,5m - 2x0,75mm²

Norme di riferimento Standards References	Sicurezza/safety	: EN61347-1 (2009), EN61347-2-13
	Radio disturbi / Radio Interference	: EN55015 (2008) + A2 (2009)
	Armoniche / Harmonics	: EN61000-3-2 (2007)

RELCO group persegue una politica di continua ricerca e sviluppo, quindi si riserva di variare in qualsiasi momento e senza preavviso le caratteristiche dei prodotti.

RELCO group pursues a policy of continuous research and development and rereserves the right to change at any time and without prior notice, the characteristics of the products.