KIT EMERGENZA 65152IP67CP2

Kit di emergenza 2 ore potenza costante per moduli led

2 hour constant power emergency kit for led modules

IP67 EMC 300MHz RoHS compliance CE

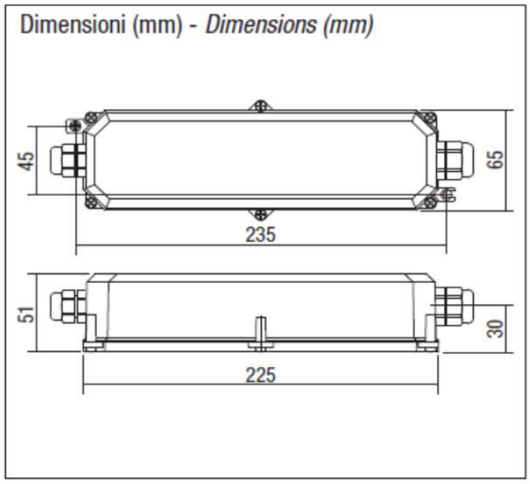

Potenza in uscita Output power	W	5.8
Tensione di uscita Output voltage	Vdc	9-80V
Corrente di uscita Output current	mA	650 - 72.5
Flusso in emergenza Emergency flux	%	Carico dipendente Depends on the load
Autonomia Duration	h	2
Frequenza nominale di rete Operation frequency	Hz	50 / 60
Tensione nominale di rete Mains nominal voltage	Vac	220-240
Batteria interna Inside battery	V	LiPoFe4 3,2V 6Ah
Tempo di ricarica Recharge time	hour	24
Temperatura ambiente Ta Ambient Temperature Ta	°C	-20...+40
Protezione sovraccarico Overload protection		Si / Yes
Sezione cavi primario input cables section	mm²	min. 0,75 max. 1,5
Sezioni cavi secondario Output cables section	mm²	min. 0,75 max. 1
Grado di protezione Degree of protection	IP	67
Dimensioni (LxPxH) Dimensions (LxPxH)	mm	240x65x51
Peso inverter Inverter weight	Kg	0,4

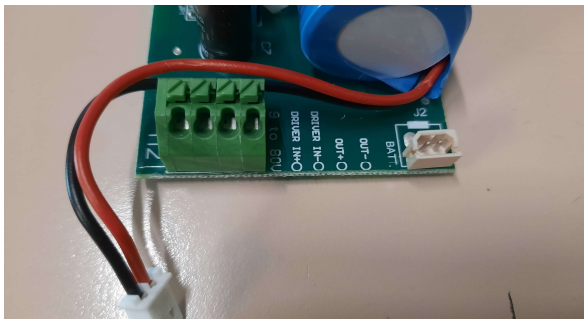

Nr. LED min. 3 max. 26 connessi in serie

Nr. LED min. 3 max. 26 series connected

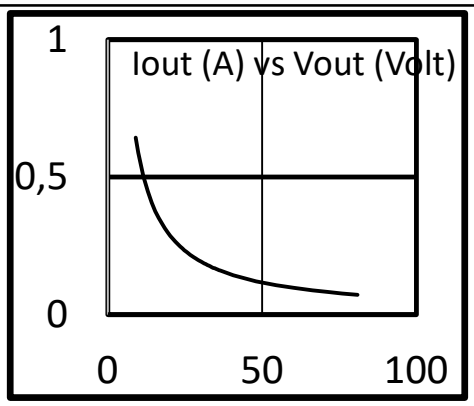

Norme di riferimento Standards References	Sicurezza/Safety : EN61347-1, EN61347-2-13 Standard di prodotto / Product standard: EN61347-2-7 Radio disturbi / Radio Interferences: EN55015 Armoniche / Harmonics: EN61000-3-2

Per esigenze costruttive e/o normative il costruttore si riserva di variare in qualsiasi momento e senza preavviso le caratteristiche del prodotto illustrato.

KIT EMERGENZA 65152IP67CP2

Kit di emergenza 2 ore potenza costante per moduli led

2 hour constant power emergency kit for led modules

IP67

Schemi di collegamento

Wiring diagrams

Illuminazione permanente / Sustained lighting

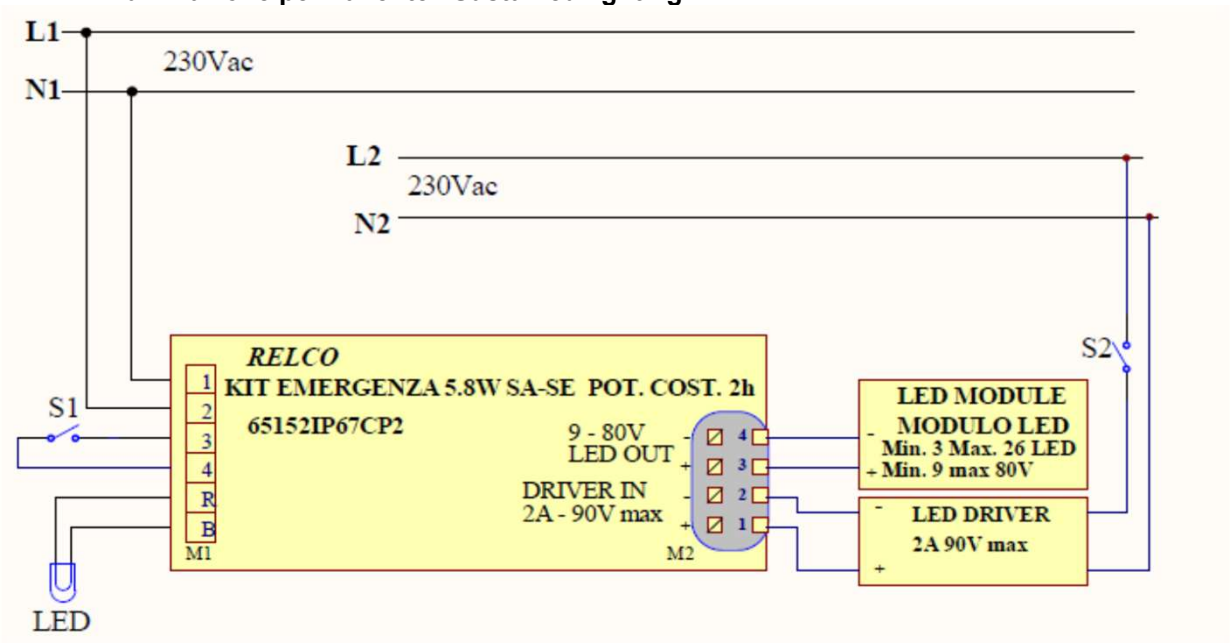

Illuminazione non permanente / Not sustained lighting

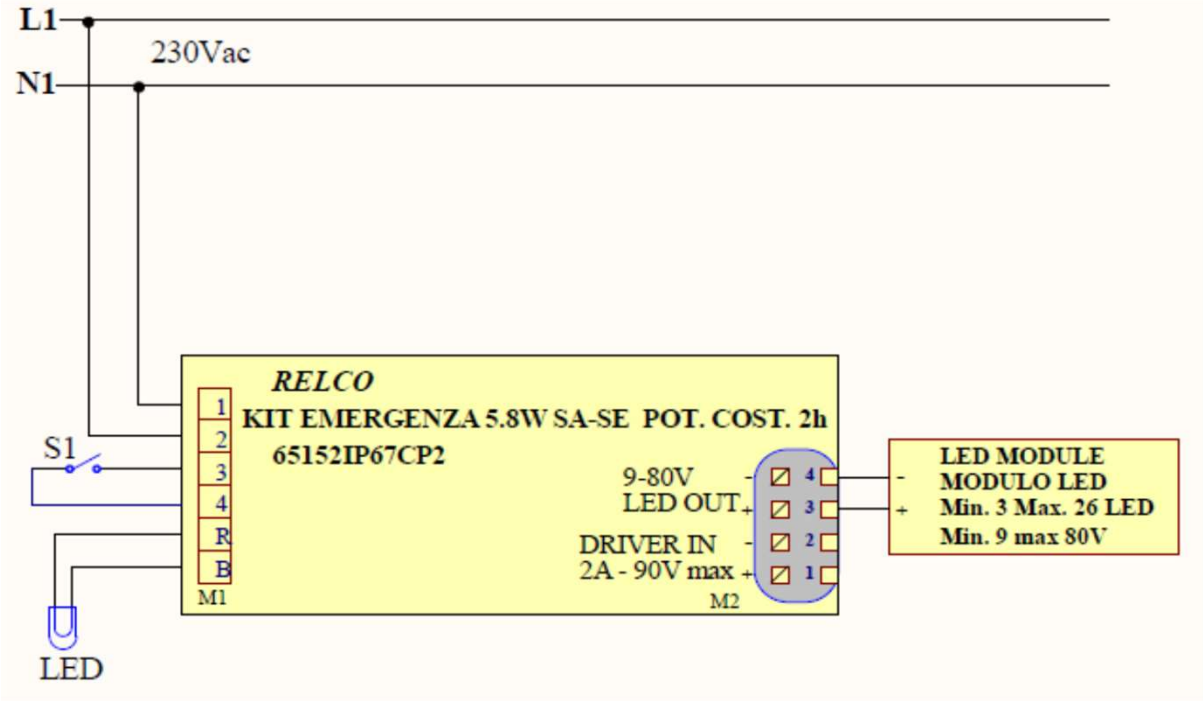

Per esigenze costruttive e/o normative il costruttore si riserva di variare in qualsiasi momento e senza preavviso le caratteristiche del prodotto illustrato.