KIT EMERGENZA 65151LED483H

Kit di emergenza 3 ore per apparecchi di illuminazione a led

3 hour emergency kit for led lighting fixture

IP20 EMC 300MHz RoHS compliance CE

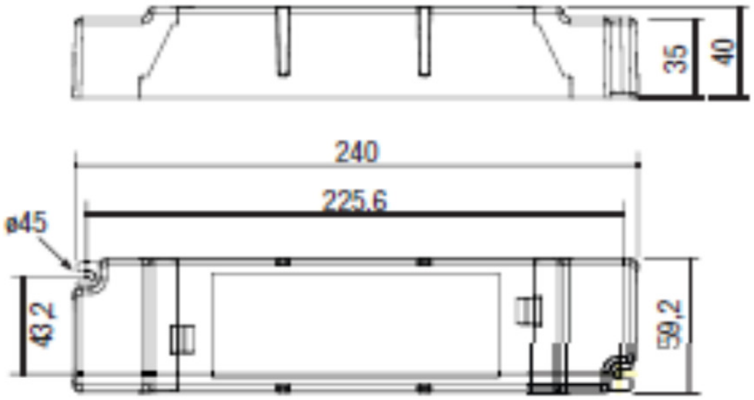

Potenza massima in uscita Max output power	W	3
Tensione di uscita massima selezionabile Selectable by jumper maximum output voltage	Vdc	12/27/48
Corrente di uscita Output current	mA	250/110/60
Flusso in emergenza Emergency flux	%	Carico dipendente Depends on the load
Autonomia Duration	h	3
Frequenza nominale di rete Operation frequency	Hz	50 / 60
Tensione nominale di rete Mains nominal voltage	Vac	220-240
Batteria interna Inside battery	V	LiPoFe4 3,2V 3,3Ah
Tempo di ricarica Recharge time	hour	12
Temperatura ambiente Ta Ambient Temperature Ta	°C	-20...+40
Protezione sovraccarico Overload protection		Si / Yes
Sezione cavi primario input cables section	mm²	min. 0,75 max. 1,5
Sezioni cavi secondario Output cables section	mm²	min. 0,75 max. 1
Grado di protezione Degree of protection	IP	20
Dimensioni (LxPxH) Dimensions (LxPxH)	mm	240x59,2x40
Peso inverter Inverter weight	Kg	0,4

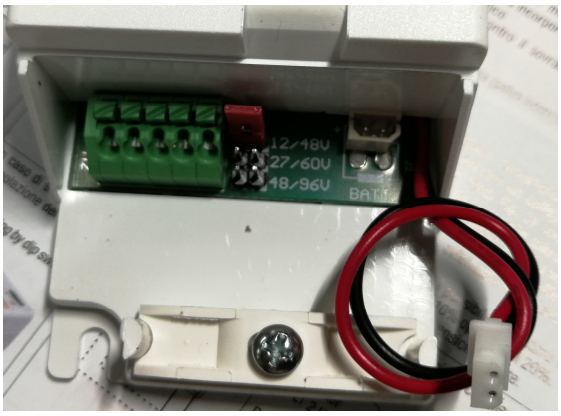

Nr. LED min. 2 max. 16 connessi in serie

Nr. LED min. 2 max. 16 series connected

Norme di riferimento Standards References	Sicurezza/Safety : EN61347-1, EN61347-2-13 Standard di prodotto / Product standard: EN61347-2-7 Radio disturbi / Radio Interferences: EN55015 Armoniche / Harmonics: EN61000-3-2

Per esigenze costruttive e/o normative il costruttore si riserva di variare in qualsiasi momento e senza preavviso le caratteristiche del prodotto illustrato.

KIT EMERGENZA 65151LED483H

Kit di emergenza 3 ore per apparecchi di illuminazione a led

3 hour emergency kit for led lighting fixture

IP20 EMC 300MHz RoHS compliance CE

Schemi di collegamento

Wiring diagrams

Illuminazione permanente / Permanent lighting

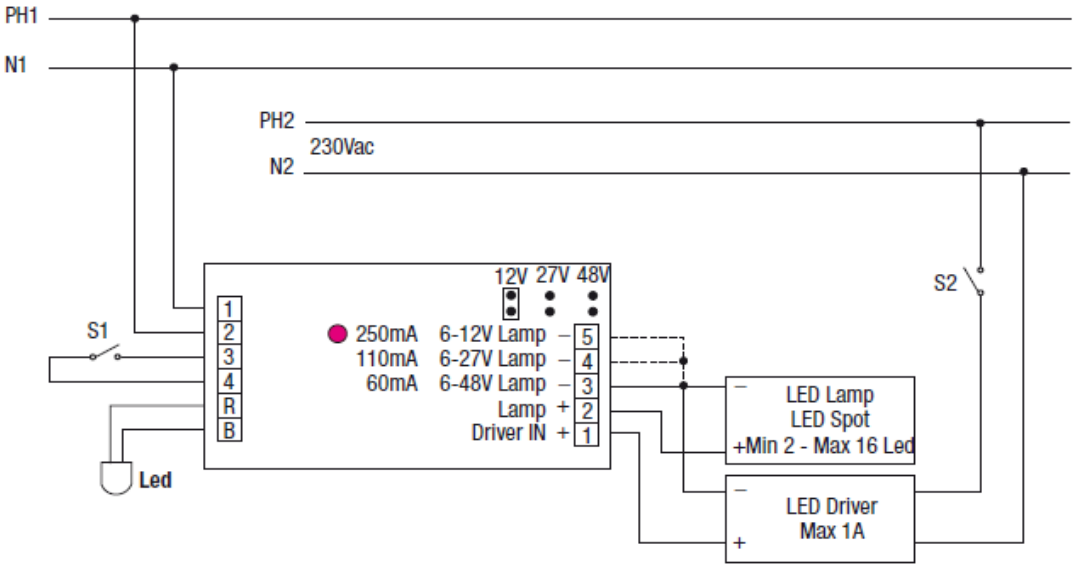

Illuminazione non permanente / Non permanent lighting

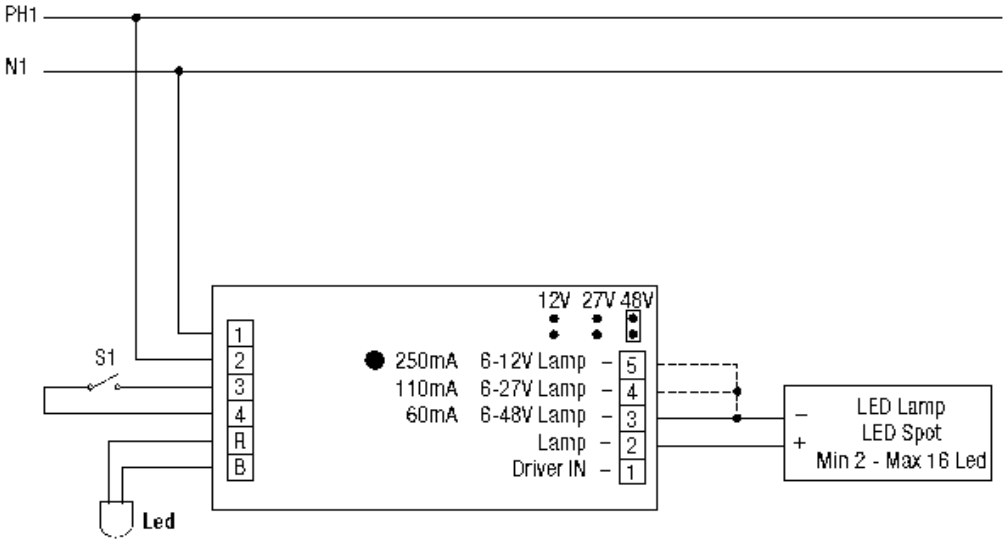

Per esigenze costruttive e/o normative il costruttore si riserva di variare in qualsiasi momento e senza preavviso le caratteristiche del prodotto illustrato.