Complesso di alimentazione per lampade a scarica
Power supply system for discharge lamps

RT 2103.5 M
52103.5-PH

IP67

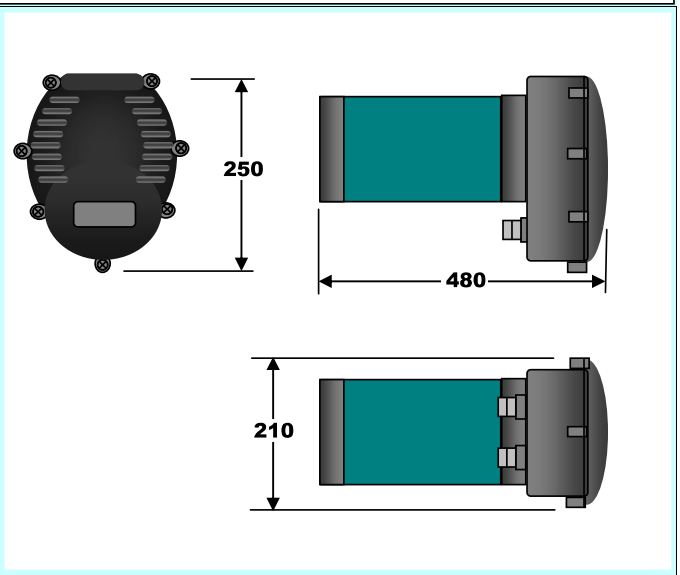

Potenza e tipo della lampada Lamp type and wattage	W	**2000** **MHN-LA2000**
Corrente della lampada Lamp current	A	10,3
Tensione nominale di rete Mains nominal voltage	V	400
Frequenza nominale di rete Operation frequency	Hz	50
Massima distanza dalla lampada Maximum application distance	m	50 external ignitor
Corrente di rete - inserzione Mains starting current	A	8,1
Corrente di rete nominale Mains operating current	A	6,2
Fattore di potenza Power factor	n°	≥0,9
Potenza dispersa a carico Load lost power	W	90
Accenditore NON A CORREDO **Ignitor NOT INCLUDED**	**Sistema** **Kv**	**PULSE** **1,2**
Capacità di rifasamento incorporata Incorporated compensation capacity	microF	60(450V) 2 X 30 MFD
ta - max temp. ambiente - uso indipendente **ta** - max. ambient temp - indipendent using	C°	40
ta - max temp. ambiente - ad incasso **ta** - max. ambient temp - recessed	C°	non previsto
Tw - massima temperatura del ballast **Tw** - max.temperature of a ballast winding	C°	130
Temperatura massima sul punto Tc° Max temperature on Tc dot	C°	<85
Superficie di montaggio Mounting surface	C°	<90
Protezione termica Thermal protection		NO
Connettore sezionabile per cavi di sezione Separable conector for cross-sectional cables	mmq	4
Grado di protezione Degree of protection		67
Anello di fissaggio in acciaio Fixing RING of stell	N°	2 X 5F140M10
Peso Weight	kg	22,5
Dimensioni (LxPxH1) Dimensions (LxPxH1)	mm	210x250x480
Imballo Packaging	1	singolo single

Complesso di alimentazione per lampade a iodur metallici (M) in involucro plastico IP67, completo di condensatore di rifasamento e accenditore ad impulsi, con la connessione di alimentazione quattro poli, per montaggio indipendente classe II (utilizzabile in classe I).

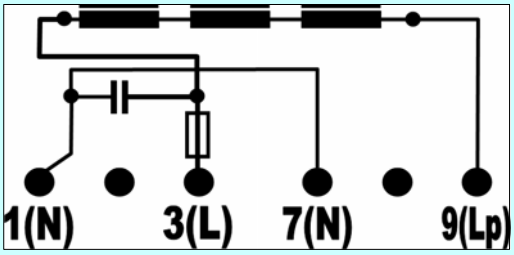

FUSE 6,3X32 12,5A 500V

PARAMETRI RILEVATI SULLA LAMPADA @400V				
RETE			LAMPADA	
W	A	PF	V	A
2225	6,63	0,96	212	10,23
2138	6,48	0,93	219	10,22
Test effettuato su due lampade				

NORME DI RIFERIMENTO
STANDARDS REFERENCES

Sicurezza/Safety	:EN61347 :EN60598
Performance	:EN60923
Armoniche/Harmonics	:EN61000-3-2
Radio disturbi/Radio interferencies	:EN55015
Immunità/Immunity	:EN61547

edit 5-9-08-DM