SCHEDA TECNICA

Apparecchio autonomo di emergenza a LED

Modello: ORIONE ECO 1945

IP42

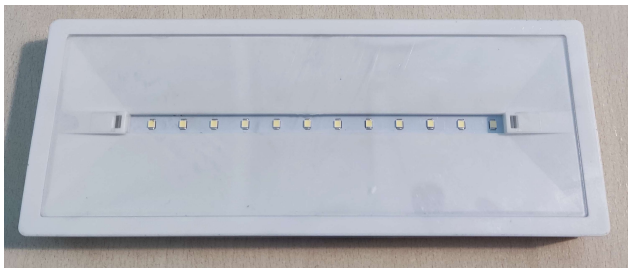

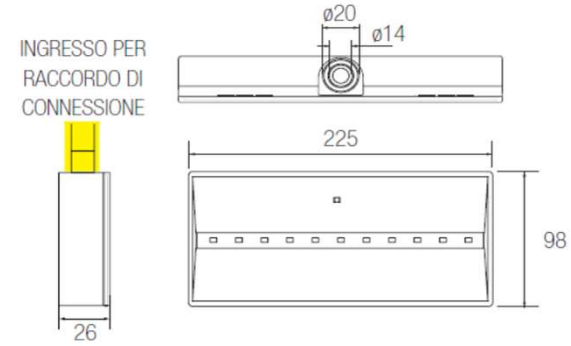

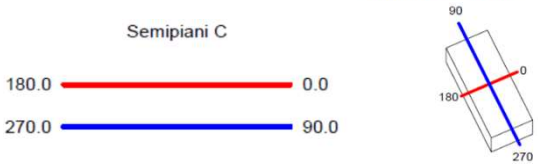

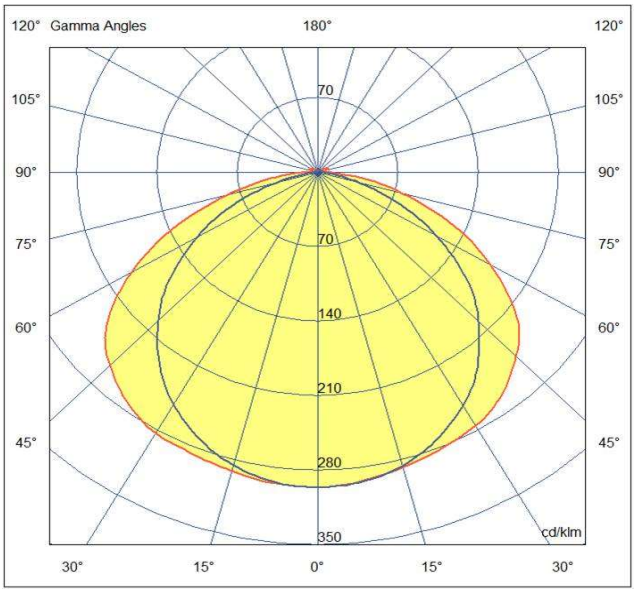

Descrizione apparecchio

ORIONE IP42 6 SE 5H V X

Caratteristiche tecniche

- Stato batteria segnalato da led verde
- Alimentazione: 220-240Vac 50-60 Hz
- Consumo 1,6W
- Tipo: SE (Solo emergenza, non permanente)
- Flusso medio in emergenza: 100 Lumen
- Flusso luminoso minimo in emergenza: 90 Lumen
- Batteria: LiFePO4 3,2V 1,5Ah
- Tempo di ricarica: 24h
- Autonomia: 5h
- Inibizione: NO
- Classe di isolamento: II
- Grado di protezione IP: IP42. IP65 con acc. RO0338IP
- Temperatura di funzionamento: da 0 ºC a 40 ºC
- Distanza di visibilità con pittogramma (EN1838): 18 m
- Rischio fotobiologico esente secondo EN62471
- Conforme alla normativa RoHS2: 2011/65/UE; 2015/863
- Installazione: parete, soffitto, bandiera
- Glow wire 850 ºC
- Garanzia: 2 anni soggetta a limitazioni, batteria 4 anni vedi i termini di garanzia.
- Peso: 0,2 Kg

Norme di riferimento

EN60598-1, EN60598-2-2, En60598-2-22, EN61347-1, EN61347-2-13, EN62031, EN62384

Sorgente luminosa

- Tipologia: LED
- Nr. Led: 8 da 0,5W
- Temperatura di colore: 6000K

RELCO S.r. l. via delle Azalee 6/A, 20090 Buccinasco - Milano, è un'azienda certificata UNI EN ISO 9001 con certificato rilasciata da CSQ

Relco S.r.l. persegue una politica di continua ricerca e sviluppo, quindi si riserva di variare in qualsiasi momento e senza preavviso le caratteristiche dei prodotti per esigenze di fabbricazione o per il miglioramento del prodotto.