1 - LED SKY SYSTEM - Istruzioni di montaggio - Installation instruction - Instruction de montage - Montageanweisungen

Caratteristiche dell'apparecchio e dei simboli riportati in etichetta - *Features, meaning of the symbols shown on the label - Caractéristiques de l'appareil et signification des symboles portés sur l'étiquette - Eingeschaften und bedeutung der Symbole auf dem Typenschild*	
24 Mesi / Months	Mesi di garanzia - *Months warranty - Nombre dde mois de garantie Monate der Jahre*
V	**220-240**
Hz	**50-60**
	Terra di protezione - *Earth protection* *Terre de protection - Schutzerede*
CE	Conformità dei prodotti alle direttive della Comunità Europea *Conformity of the products with the European Community Directives* *Atteste la conformité des produits aux directives de la Communauté Européenneà* *Das CE-Zeichen bescheinigt die Übereinstimmung der Produkte mit den Richtlinien der Europäischen Gemeinschaft*
	Apparecchio con corpo costruito con materiali riciclabili *The body of this device is made of recyclable materials* *Appreil avec corps fabriqué avec des matériaux recyclables* *Gerät mit Körper aus recyclingfähigen Mterialen*
IK07	Protetto contro l'energia d'urto 2J - *Protected against 2J energy shock waves - Protégé contre l'énergie de choc 2J* *Geschützt gegen Auftreffenergie 2J*
IP40	Protetto contro i corpi solidi ≥ 1 mm (utensili fini, piccoli fili). Non protetto contro la penetrazione di corpi liquidi. *Protection against solid objects ≥ 1 mm (fine tools, small wires).* *Non protected against liquid objects.* *Protégé contre les corps solides ≥ 1 mm (outils fins, petits câbles).* *Non protégé contre la pénétration de corps liquides.* *Geschützt gegen Festkörper ≥ 1 mm Größe (Kleinwerkzeuge, kurze Drähte).* *Nicht geschützt gegen das Eindringen von Flüssigkeiten.*
CRI 90	Indice di Resa Cromatica - *Color Rendering Index* *Indice de Rendément Chromatique* *Farbwiedergabeindex*
	Alimentatore non sostituibile *Alimentation non remplaçable* *Non-replaceable control gear* *Nicht austauschbares Netzteil*
	Sorgente luminosa non sostituibile *Non-replaceable light source* *Source lumineuse non remplaçable* *Nicht austauschbare Lichtquelle*
UGR <19	

I

Le presenti istruzioni di montaggio devono obbligatoriamente essere consegnate all'utente finale affinchè conosca le corrette modalità di manutenzione e ricambio lampada. È vietata qualsiasi manomissione e/o trasformazione dell'apparecchio che deve essere installato e utilizzato: così come fornito e in conformità alle Norme Impianti Nazionali. Installazioni non conformi fanno decadere ogni forma di garanzia, l'Azienda non risponde dei danni causati da un errato montaggio. La sicurezza dell'apparecchio è garantita solo rispettando queste istruzioni, sia in fase di installazione che di impiego; è necessario conservarle. Il produttore non risponde di danni derivanti da un uso scorretto dell'apparecchio. Dopo aver tolto l'imballaggio assicurarsi dell'integrità dell'apparecchio. Gli elementi dell'imballaggio (sacchetti in plastica, polistirolo espanso, graffette...) non devono essere lasciati alla portata dei bambini, in quanto potenziali fonti di pericolo. Non utilizzare l'apparecchio se danneggiato. Questo apparecchio dovrà essere destinato, solo all'uso per il quale è stato espressamente concepito. Il costruttore non può essere considerato responsabile di eventuali danni derivati da usi impropri, erronei della rete di distribuzione.
- L'installazione deve essere eseguita esclusivamente da personale qualificato
- Prima di procedere all'installazione, togliere sempre la tensione di rete.
- Non alimentare ad una tensione superiore a quella riportata sull'apparecchio
- L'apparecchio è idoneo solo per l'installazione su superifici non combustibili
- Non applicare su superfici danneggiabili dal calore (carta, legno, ecc ..)
- Questo apparecchio contiene una sorgente luminosa di classe di efficienza energetica D

Attenzione: La sicurezza dell' apparecchio è garantita solo con l'uso appropriato delle seguenti istruzioni di montaggio.

	É vietato lo smaltimento come rifiuto urbano è obbligatoria la raccolta separata a fine vita del prodotto "Consorzio di appartenenza RAEE: Ecolight. **Registro Nazionale dei Produttori N°: IT08020000000670**

GB The assemply instruction must be given to end users for correct maintenance and so that they know how to change the bulb. The appliance must not be tempered with or transformed and it must be installed and used as supplied and in compliance with the National Rules on Installation. Any non-compliant installations will invalidate all form of guarantee. The company cannot be held responsible for damage caused by incorrect assembly. Appliance safety is guaranteed only observing these instructions, both for installation and use. They must be preserved. The manufacturer will not respond to damage deriving from incorrect use of the appliance. After having removed the packaging, check the integrity of the appliance. The packaging elements (plastic bags, expanded polystyrene, staples) must not be left in children's reach, as they are potential sources of danger. Do not use the appliance if damaged. This appliance is destined solely for the use for which it was expressly intended. The manufacturer cannot be held responsible for damage deriving from improper or incorrect use of the distribution network.
- Installation must only be carried out by trained personnel.
- Disconnect the power supply before carrying out any operation
- Do not power the device with a voltage higher than that shown on the mark.
- The fitting is suitable for installation on no-combustible surface.
- Do not apply on surface which can be damaged by heat.
- This product contains a light source of energy efficiency class D

Warning: The safety of the fitting is only guaranteed with the appropriate use of the following instructions.

D Vorliegende Montageanleitungen müssen auf jeden Fall dem Endverbraucher übergeben werden, damit dieser über die korrekten Wartungs- und Lampenaustauschmodalitäten informiert ist. Jegliches Aufbrechen und/oder Änderung der Leuchte ist verboten. Die Leuchte muss wie geliefert und entsprechend den anlagentechnischen Landesvorschriften montiert und verwendet werden. Nichtentsprechende Installationen führen zum Verfall von jeglicher Garantie. Das Unternehmen übernimmt keine Verantwortung für Schäden, die durch fehlerhafte Montage verursacht sind. Die Sicherheit des Gerätes ist nur dann gewährleistet, wenn diese Anweisungen sowohl bei der Installation als auch bei der Verwendung befolgt werden; sie müssen aufbewahrt werden. Der Hersteller haftet nicht für Schäden, die aus einer unsachgemäßen Nutzung des Gerätes resultieren. Nach Entfernung der Verpackung ist die Unversehrtheit des Gerätes zu überprüfen. Die Verpackungselemente (Plastikbeutel, Styropor, Klammern etc.) müssen außerhalb der Reichweite von Kindern aufbewahrt werden, weil es sich dabei um potentielle Gefahrenquellen handelt. Dieses Gerät darf nur für den Verwendungszweck genutzt werden, für welchen es ausdrücklich entwickelt wurde. Der Hersteller kann nicht als verantwortlich für etwaige Defekte betrachtet werden, welche aus der unsachgemäßen und falschen Nutzung des Stromnetzes hervorgehen.
- Die Installation ist ausschließlich von qualifiziertem Personal auszuführen
- Bevor mit der Installation begonnen wird, immer die Netzspannung ausschalten.
- Nicht mit einer höheren Spannung als auf dem Gerät angegeben speisen
- Das Gerät eignet sich nur für die Installation auf nicht brennbaren Flächen
- Nicht auf Flächen anbringen, die durch Wärme beschädigt werden können (Papier, Holz, usw).
- Diese Leuchte enthält eine Lichtquellenklasse Energieeffizienz D

Achtung: Die Sicherheit des Geräts wird nur unter Einhaltung der nachstehenden Montageanweisungen garantiert.

F Remettre obligatoirement ces instructions de montage à l'usager final pour qu'il connaisse les modalités correctes de maintenance et de remplacement d'ampoule. Toute modification et/ou transformation est interdite sur l'appareil, qui doit être installé et utilisé tel qu'il est fourni et conformément aux Normes d'Installation Nationales. Une installation non conforme provoque la déchéance de toutes formes de garantie et la compagnie ne répondra pas des dommages provoqués par un montage erroné. La sécurité de l'appareil est garantie uniquement en respectant ces instructions, aussi bien en phase d'installation que d'utilisation; il faut donc les conserver. Le fabricant n'est pas tenu pour responsable des dommages qui dérivent d'une utilisation incorrecte de l'appareil. Après avoir déballé l'appareil, contrôler que celui-ci soit en bon état. Les éléments qui composent l'emballage (sachets en plastique, polystyrène expansé, agrafes, ...) ne doivent pas être laissés à la portée des enfants car ils peuvent constituer un danger potentiel. Ne pas utiliser l'appareil s'il devait être endommagé. Cet appareil devra être destiné uniquement à l'utilisation pour laquelle il a été expressément conçu. Le fabricant ne sera pas tenu pour responsable des éventuels dommages qui dérivent de l'utilisation erronée dues à des perturbations du réseau de distribution.
- L'installation doit être effectuée uniquement par un personnel qualifié.
- Avant l'installation, toujours couper la tension d'alimentation.
- Ne pas alimenter à une tension supérieure à celle indiquée sur l'appareil
- L'appareil n'est indiqué que pour l'installation sur des surfaces incombustibles.
- Ne pas appliquer sur des surfaces sensibles à la chaleur (papier, bois, etc.)
- Ce luminaire contient une classe de source lumineuse efficacité énergétique D

Attention: La sécurité de l'appareil n'est garantie qu'en cas d'usage conforme aux instructions de montage ci-dessous.

Sky system Sospensione composizione e modularità - Composition and modularity - Composition et modularité - Zusammensetzung und Modularität

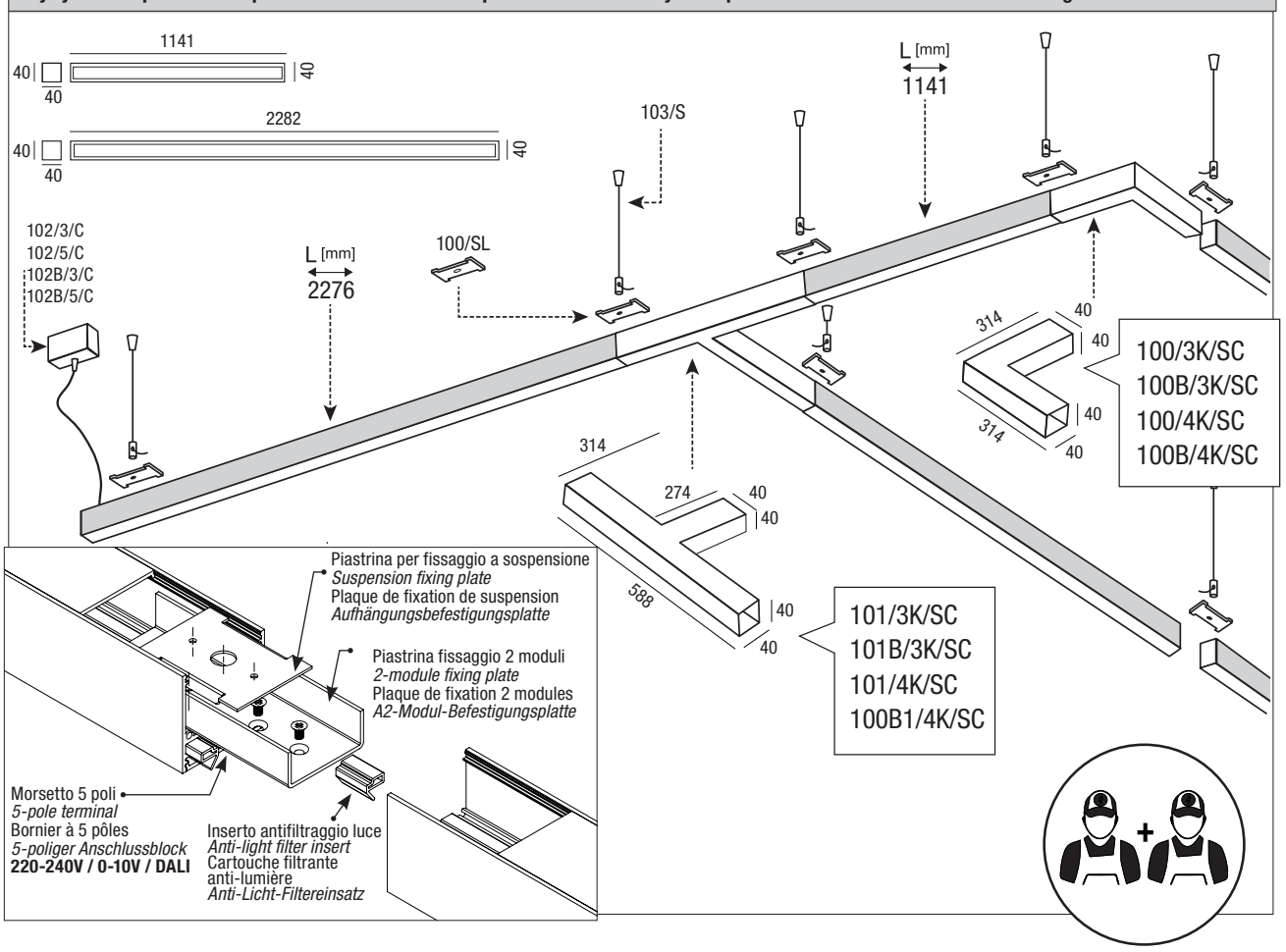

Ingresso linea

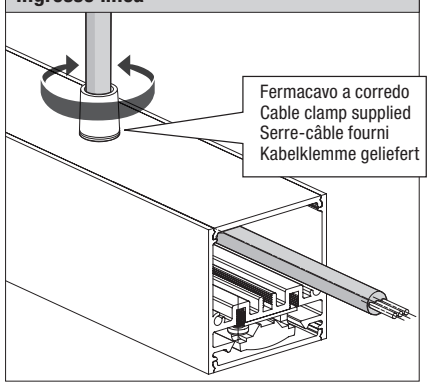

Driver included
Multipower

Driver incluso nell'apparecchio
Driver included in the product
Driver inclus dans le produit
Driver im Produkt inbegriffen

Relco Since 1967 Components & Lighting

2 - LED SKY SYSTEM SOSPENSIONE - Istruzioni di montaggio - Installation instruction - Instruction de montage - Montageanweisungen

(A) In linea

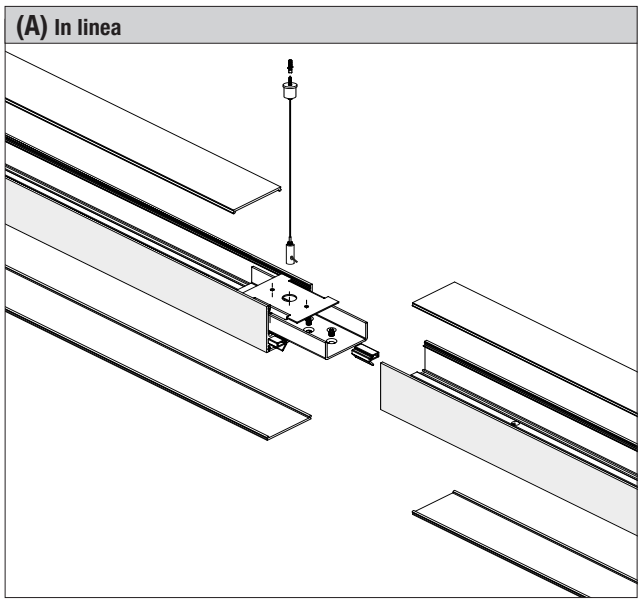

Accessori sospensione INCLUSI - Suspension accessories INCLUDED
Accessoires de suspension INCLUS - Fahrwerkszubehör INBEGRIFFEN

Staffa per sospensione - ***bracket for suspension - Étrier pour suspension AHalterung für Aufhängung***

Colour	Pcs	Kg
G	2	0,01

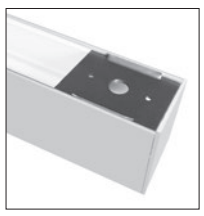

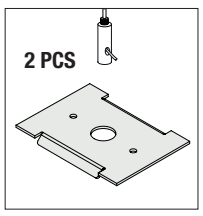

Tappi di chiusura con 2 viti - ***losing caps with 2 screws - Bouchons de fermeture avec 2 vis - Verschlusskappen mit 2 Schrauben***

Colour	Pcs	Kg
B	2	0,01

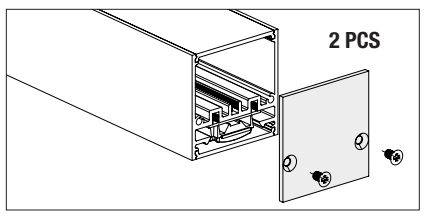

(B) Congiunzione a "T" luminoso

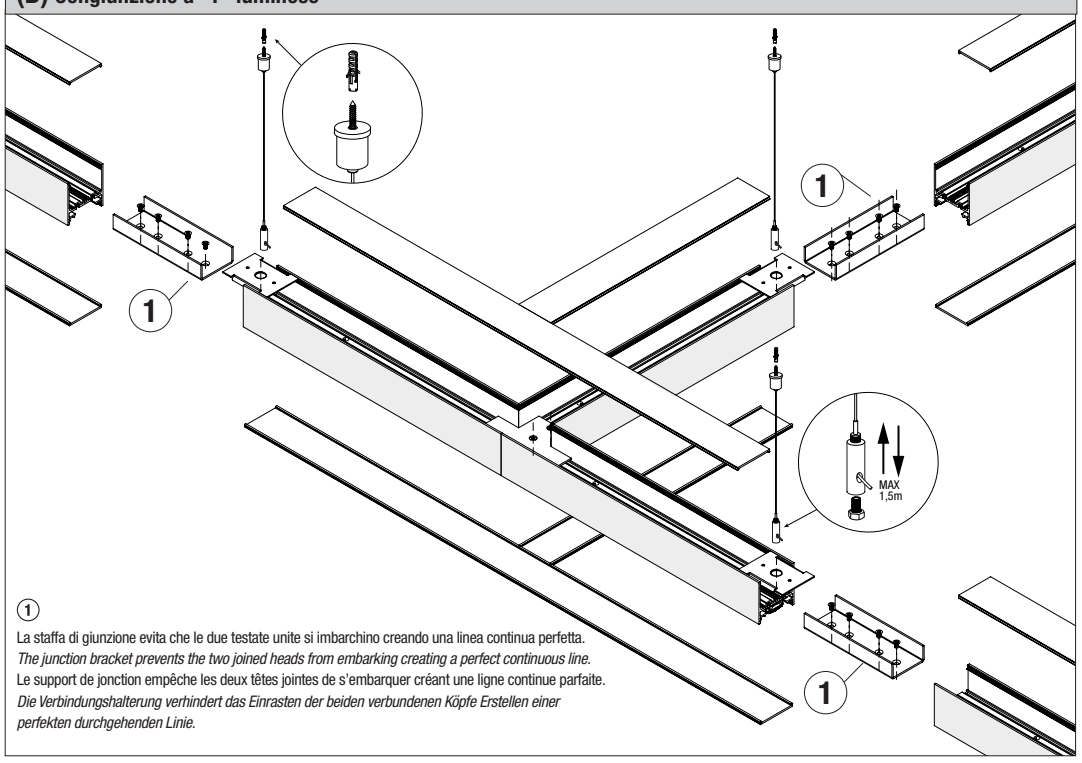

1

La staffa di giunzione evita che le due testate unite si imbarchino creando una linea continua perfetta.
The junction bracket prevents the two joined heads from embarking creating a perfect continuous line.
Le support de jonction empêche les deux têtes jointes de s'embarquer créant une ligne continue parfaite.
Die Verbindungshalterung verhindert das Einrasten der beiden verbundenen Köpfe Erstellen einer perfekten durchgehenden Linie.

(C) Congiunzione a "L" luminoso

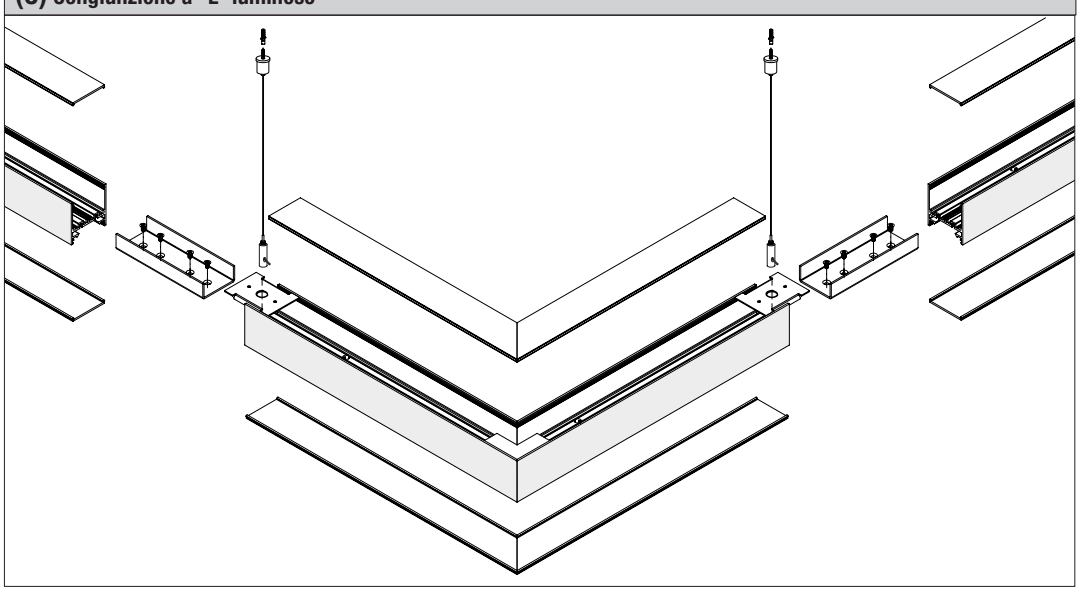

Accessori sospensione NON INCLUSI
Suspension accessories NOT INCLUDED
Accessoires de suspension NON INCLUS
Fahrwerkszubehör NICHT INBEGRIFFEN

Cavo per sospensione - ***Suspension cable*** - **Câble de suspension** - ***Aufhängungskabel***

Colour	pcs	Kg	PCS	Code
B	1	0,250	1 cavi/*cables*	103/S

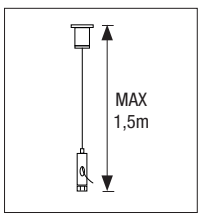

Kit di alimentazione - ***Power supply Kit***
Kit d'alimentation - Netzteil-Kit

Colour	Cavo	pcs	Kg	Code
B	3x1,5	1	0,01	102/3/C
B	5x1,5	1	0,01	102/5/C
N	3x1,5	1	0,01	102B/3/C

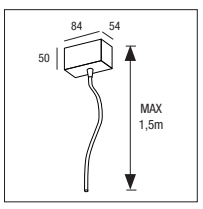

Staffa di giunzione e mascherina per fila continua
Junction bracket and continuous line screen
Support de jonction et écran de ligne continue
Verbindungshalterung und durchgehender Linienschirm

Colour	pcs	Kg	Code
B	1	0,01	100/SL/SKY

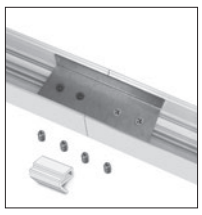

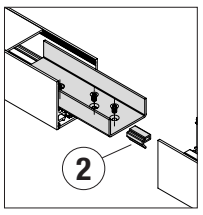

2

La mascherina evita che il flusso luminoso trafili tra le due testate.
The mask prevents the luminous flux from leaking between the two heads.
Le masque empêche le flux lumineux de fuir entre les deux têtes
Die Maske verhindert, dass der Lichtstrom zwischen den beiden Köpfen austritt.

3 - LED SKY SYSTEM PLAFONE - Istruzioni di montaggio - Installation instruction - Instruction de montage - Montageanweisungen

Accessori plafone INCLUSI - Ceiling accessories INCLUDED - Accessoires de plafond INCLUS - Dekenzubehör INBEGRIFFEN

Montaggio singola lampada - *Single lamp mounting*
Montage d'une seule lampe - Einzellampenmontage

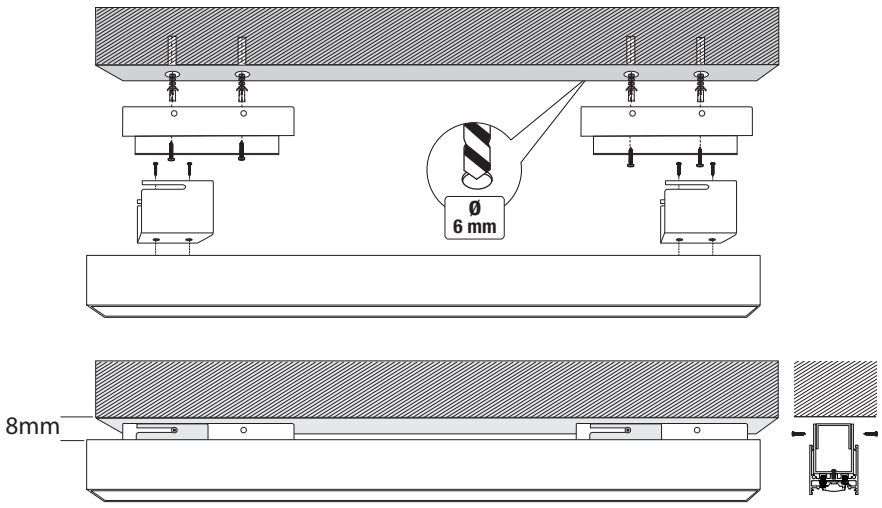

Montaggio in linea continua - *Continuous line mounting*
Montage en ligne continue - *Kontinuierliche Linienmontage*

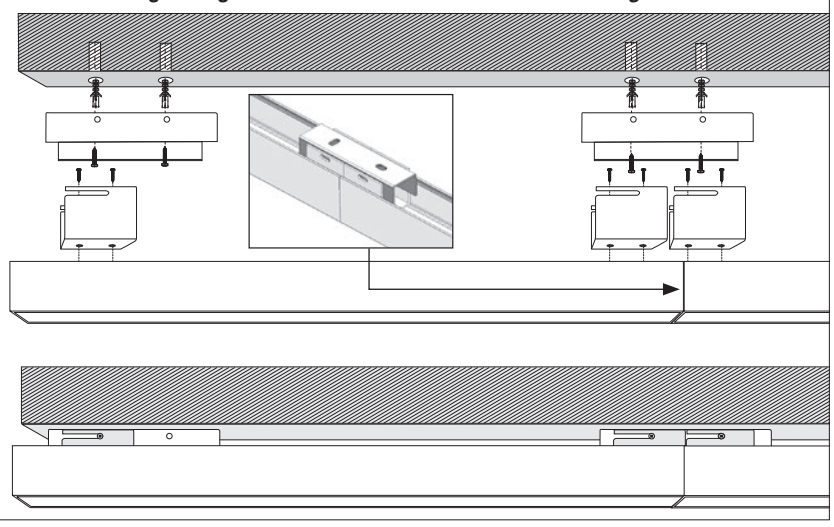

Accessori plafone NON INCLUSI
Ceiling accessories NOT INCLUDED
Accessoires de plafond NON INCLUS
Dekenzubehör NICHT INBEGRIFFEN

Kit di alimentazione - *Power supply Kit*
Kit d'alimentation - Netzteil-Kit

Colour	Cavo	pcs	Kg	Code
B	3x1,5	1	0,01	102/3/C
B	5x1,5	1	0,01	102/5/C
N	3x1,5	1	0,01	102B/3/C
N	5x1,5	1	0,01	102B/5/C

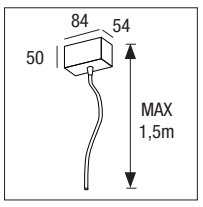

Staffa per plafone, viti e tasselli
Ceiling bracket, screws and plug
Support de plafond, vis et chevilles
Deckenhalterung, Schrauben und Stopfen

lunghezza lampada Lamp length Longueur de la lampe Lampenlänge	staffe da utilizzare brackets to use support à utiliser Klammern zu verwenden	Kg
600	2	0,01
1141	2	0,01
1500	3	0,02
2282	3	0,02

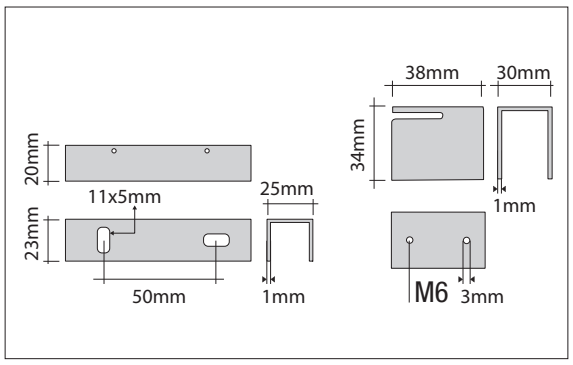

Sky system Plafone composizione e modularità

Per montaggio a plafone: spostare la piastrina a corredo sotto alla copertura in plastica per potersi agganciare alla **staffa per plafone.**

For ceiling mounting: move the plate supplied under the plastic cover to be able to hook it to the ceiling bracket.

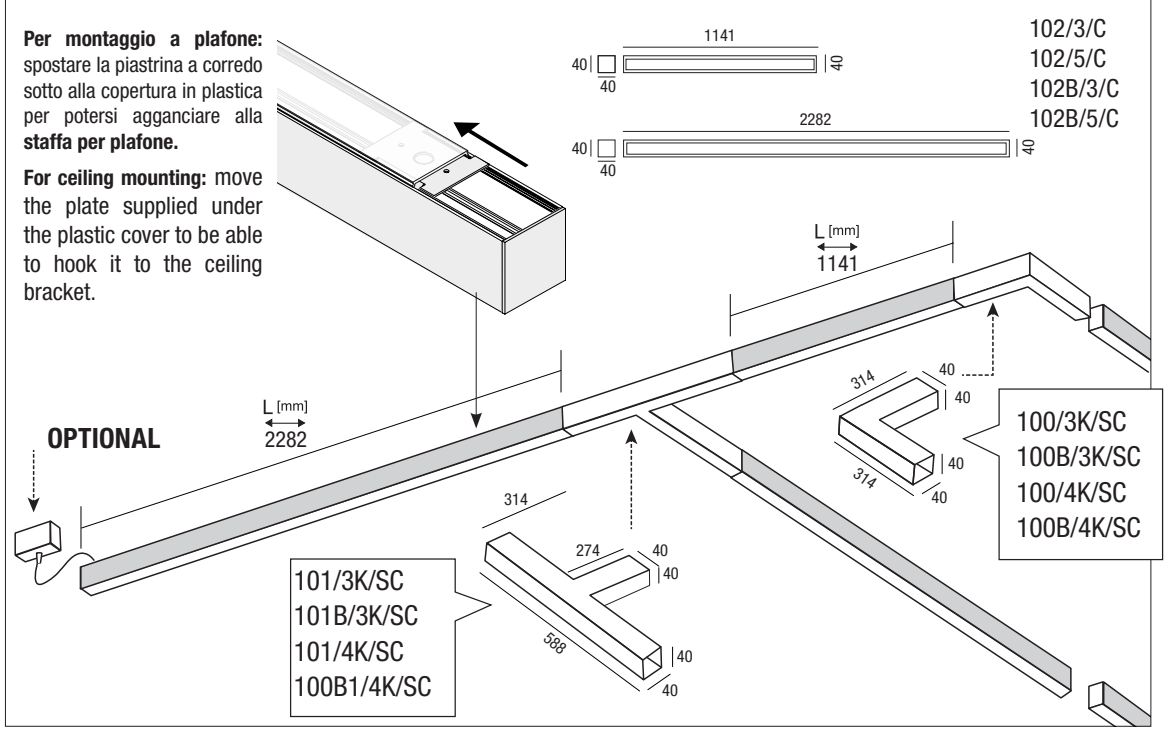

Staffa di giunzione e mascherina per fila continua
Junction bracket and continuous line screen
Support de jonction et écran de ligne continue
Verbindungshalterung und durchgehender Linien-schirm

Colour	pcs	Kg	Code
B	1	0,01	100/SL/SKY

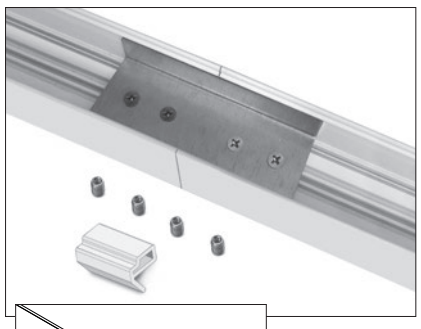

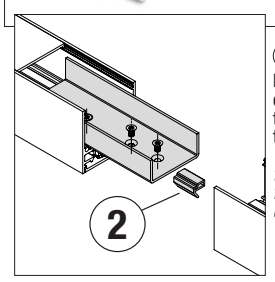

(2) La mascherina evita che il flusso luminoso trafili tra le due testate
The mask prevents the luminous flux from leaking between the two heads.

Le masque empêche le flux lumineux de fuir entre les deux têtes.
Die Maske verhindert, dass der Lichtstrom zwischen den beiden Köpfen austritt.

4 - LED SKY SYSTEM A PARETE - Istruzioni di montaggio - Installation instruction - Instruction de montage - Montageanweisungen

(G) a parete misura 1141mm

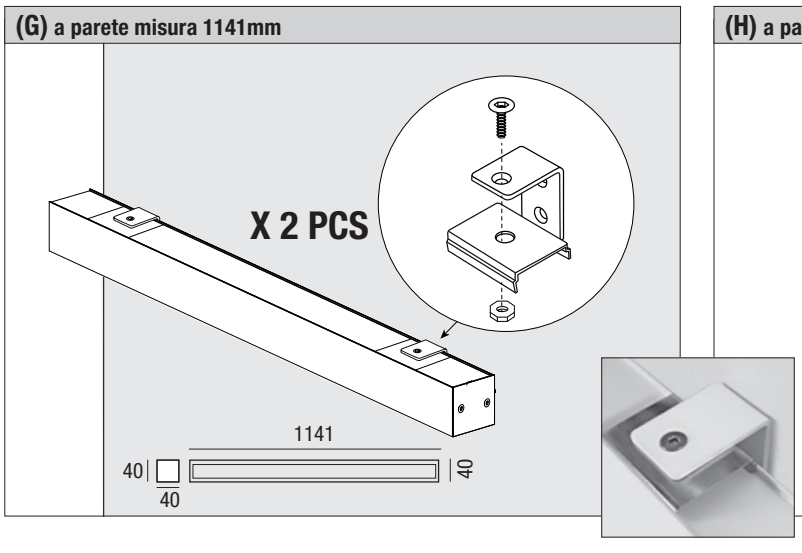

(H) a parete misura 2282mm

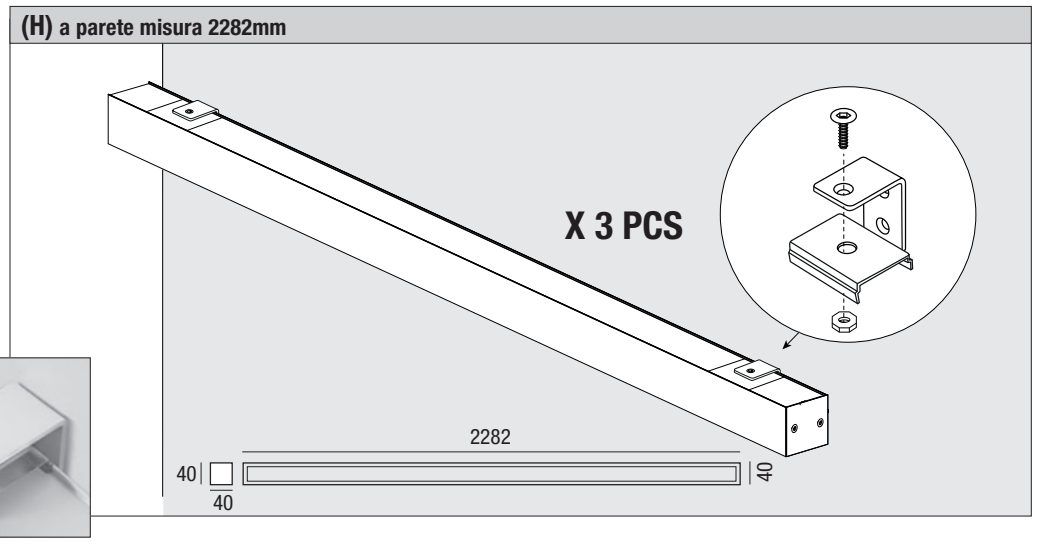

Accessori parete NON INCLUSI
Wall accessories NOT INCLUDED
Accessoires de mur NON INCLUS
Wandzubehör NICHT INBEGRIFFEN

Staffa per parete - Wall bracket
Support mural - Wandhalterung

Colour	Kg	PCS	Code
B	0,050	2 x profilo/*profile* L.1141	104/2/C
B	0,050	3 x profilo/*profile* L. 2276	104/3/C

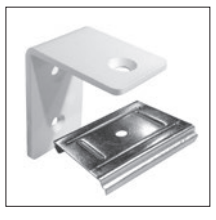

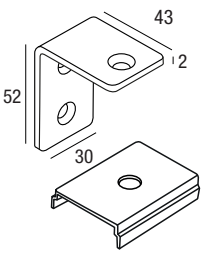

LED SKY SYSTEM Condotto non luminoso per utilizzo a sospensione, plafone, parete
Non-luminous pipe for suspended, ceiling and wall use
Conduit non lumineux pour une utilisation suspendue, au plafond et au mur
Nicht leuchtendes Rohr für Hänge-, Decken und Wandanwendungen

predisposto con cablaggio per linee passanti e DALI o 0-10V + EMERGENZA
set up with wiring for through- and DALI or 0-10V lines + EMERGENCY
prédisposé avec câblage pour lignes passantes et DALI ou 0-10 V + SECOURS
mit Vorrüstung für durchführende Leitungen DALI oder 0-10V + NOTBELEUCHTUNG

Colour		L [mm]	pcs	Kg	Code
B	7 FILI/WIRE	1141	001	3,80	100/SL/SC
N	7 FILI/WIRE	1141	001	3,80	100B/SL/SC

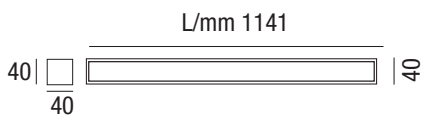

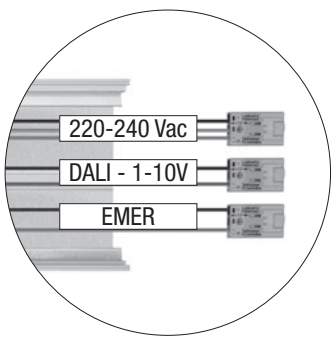

Sky System 2/3 Spot rotazione lampada
Sky System 2/3 Spot lamp rotation
Rotation de la lampe Sky System 2/3 Spot
Sky System 2/3 Spot-Lampenrotation

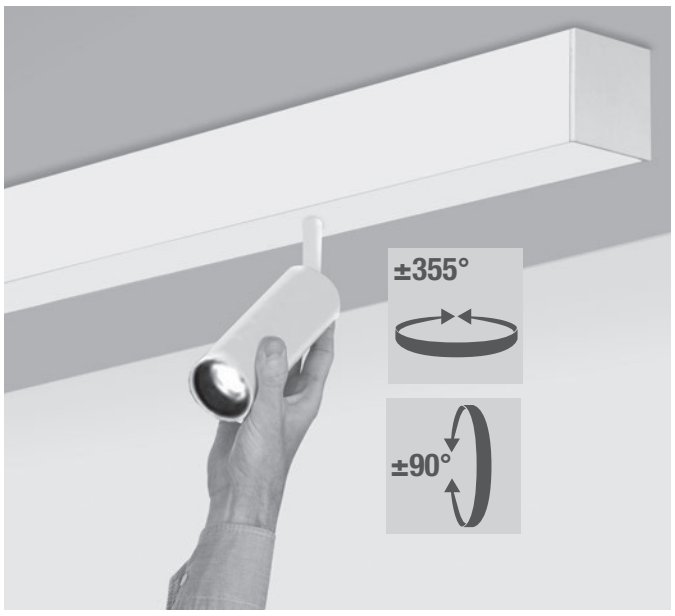

Accessori INCLUSI per tutti i modelli
Accessories INCLUDED for all models
Accessoires INCLUS pour tous les modèles
Zubehör INBEGRIFFEN für alle Modelle

Tappi di chiusura con 2 viti - *losing caps with 2 screws - Bouchons de fermeture avec 2 vis Verschlusskappen mit 2 Schrauben*

Colour	Pcs	Kg
B	2	0,01

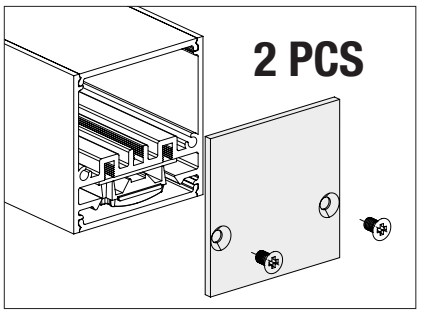

Since 1967
Relco
Components & Lighting