Caratteristiche dell'apparecchio e dei simboli riportati in etichetta ***Features, meaning of the symbols shown on the label*** ***Caractéristiques de l'appareil et signification des symboles portés sur l'étiquette*** ***Eingeschaften und bedeutung der Symbole auf dem Typenschild*** خصائص الجهاز والرموز المعروضة على الملصق	
24 Mesi *Months*	Mesi di garanzia - *Months warranty* *Nombre dde mois de garantie - Monate der Jahre* - أشهر الضمان
Connettere elettricamente rispettando le polarità - ***Electrical connect complyng the polarity*** ***Effectuer le raccordement électrique en respectant les polarités*** ***Führen Sie die elektrische Verbindung unter Beachtung der Polaritäten*** **يرجى ربط الدائرة الكهربائية بمراعاة القطبية**	
V	**220-240**
Hz	**50/60**
⧈	Classe II - *Class II - Classe II - SK II* - الدرجة الثانية
CE	Conformità dei prodotti alle direttive della Comunità Europea *Conformity of the products with the European Community Directives* *Atteste la conformité des produits aux directives de la Communauté Européenneà* *Das CE-Zeichen bescheinigt die Übereinstimmung der Produkte mit den Richtlinien der Europäischen Gemeinschaft* يشير الرمز CE إلى توافق المنتجات مع التوجيهات الجماعية الأوروبية
17	Marchio di sicurezza - *Security Mark* *Mark de sécurité - Sicherheits Mark* - علامة الأمان
	Apparecchio con corpo costruito con materiali riciclabili *The body of this device is made of recyclable materials* *Appreil avec corps fabriqué avec des matériaux recyclables* *Gerät mit Körper aus recyclingfähigen Mterialen* الجهاز مصنوع من مواد قابلة لإعادة التدوير
CRI 90	Indice di resa cromatica - *Color Rendering Index* *Indice de rendu des couleurs - Farbwiedergabe-Index* - مؤشر تجسيد اللون
DRIVER INCLUDED	LED driver incluso - LED Driver included *LED Driver inclus - LED Driver inbegriffen* - سائق الصمام المدرج
0,2m	Distanza minima tra apparecchio e soggetto illuminato *Minimal distance between fitting and lighted object* *Distance minimum entre l'appareil et la partie à éclairer* *Minimalabstand zwischen Leuchtkörper* *und beleuchtetem Gegestand* الحد الأدنى للمسافة بين الإنارة والموضوع المضيء
IK10	Protetto contro l'energia d'urto 20J *Protected against 20J energy shock waves* *Protégé contre l'énergie de choc 20J* *Geschützt gegen Auftreffenergie 20J* محمية ضد تأثير الطاقة 20J
IP65	Protetto contro i getti d'acqua da tutte le direzioni da lancia d'irrigazione pressione 0,3 bar a 3 m *Protection against water jets from a 0.3 bar pressurised irrigation hose at 3 m* *Protégé contre les jets d'eau provenant de toutes les* *directions par lance d'irrigation pression de 0,3 bar à 3 m* *Geschützt gegen Spritzwasser aus allen Richtungen aus Bewässerungslanze mit 0,3 bar in 3 m Entfernung* محمي ضد نفاثات المياه من جميع الاتجاهات عن طريق ضغط انسلاب 0.3 بار عند 3 أمتار
Sorgente - ***Source - Source - Quelle*** - **مصدر الضمام** LED SEOUL SEOUL SEMICONDUCTOR	

I

Le presenti istruzioni di montaggio devono obbligatoriamente essere consegnate all'utente finale affinchè conosca le corrette modalità di manutenzione e ricambio lampada. É vietata qualsiasi manomissione e/o trasformazione dell'apparecchio che deve essere installato e utilizzato: così come fornito e in conformità alle Norme Impianti Nazionali. Installazioni non conformi fanno decadere ogni forma di garanzia, l'Azienda non risponde dei danni causati da un errato montaggio.
La sicurezza dell'apparecchio è garantita solo rispettando queste istruzioni, sia in fase di installazione che di impiego; è necessario conservarle. Il produttore non risponde di danni derivanti da un uso scorretto dell'apparecchio. Dopo aver tolto l'imballaggio assicurarsi dell'integrità dell'apparecchio. Gli elementi dell'imballaggio (sacchetti in plastica, polistirolo espanso, graffette...) non devono essere lasciati alla portata dei bambini, in quanto potenziali fonti di pericolo. Non utilizzare l'apparecchio se danneggiato. Questo apparecchio dovrà essere destinato, solo all'uso per il quale è stato espressamente concepito. Il costruttore non può essere considerato responsabile di eventuali danni derivati da usi impropri, erronei della rete di distribuzione.
- L'installazione deve essere eseguita esclusivamente da personale qualificato
- Prima di procedere all'installazione, togliere sempre la tensione di rete.
- Non alimentare ad una tensione superiore a quella riportata sull'apparecchio
- L'apparecchio è idoneo solo per l'installazione su superifici non combustibili
- Non applicare su superfici danneggiabili dal calore (carta, legno, ecc ..)

Attenzione: La sicurezza dell' apparecchio è garantita solo con l'uso appropriato delle seguenti istruzioni di montaggio.

É vietato lo smaltimento come rifiuto urbano è obbligatoria
la raccolta separata a fine vita del prodotto
"Consorzio di appartenenza RAEE: Ecolight.
Registro Nazionale dei Produttori N°: IT08020000000670

GB

The assemply instruction must be given to end users for correct maintenance and so that they know how to change the bulb. The appliance must not be tempered with or transformed and it must be installed and used as supplied and in compliance with the National Rules on Installation. Any non-compliant installations will invalidate all form of guarantee. The company cannot be held responsable for damage caused by incorrect assembly.
Appliance safety is guaranteed only observing these instructions, both for installation and use. They must be preserved. The manufacturer will not respond to damage deriving from incorrect use of the appliance. After having removed the packaging, check the integrity of the appliance. The packaging elements (plastic bags, expanded polystyrene, staples) must not be left in children's reach, as they are potential sources of danger. Do not use the appliance if damaged. This appliance is destined solely for the use for which it was expressly intended. The manufacturer cannot be held responsible for damage deriving from improper or incorrect use of the distribution network.
- *Installation must only be carried out by trained personnel.*
- *Disconnect the power supply before carrying out any operation*
- *Do not power the device with a voltage higher than that shown on the mark.*
- *The fitting is suitable for installation on no-combustible surface.*
- *Do not apply on surface which can be damaged by heat.*

Warning: *The safety of the fitting is only guaranteed with the appropriate use of the following instructions.*

D

Vorliegende Montageanleitungen müssen auf jeden Fall dem Endverbraucher übergeben werden, damit dieser über die korrekten Wartungs- und Lampenaustauschmodalitäten informiert ist. Jegliches Aufbrechen und/ oder Änderung der Leuchte ist verboten. Die Leuchte muss wie geliefert und entsprechend den anlagentechnischen Landesvorschriften montiert und verwendet werden. Nichtentsprechende Installationen führen zum Verfall von jeglicher Garantie. Das Unternehmen übernimmt keine Verantwortung für Schäden, die durch fehlerhafte Montage verursacht sind. Die Sicherheit des Gerätes ist nur dann gewährleistet, wenn diese Anweisungen sowohl bei der Installation als auch bei der Verwendung befolgt werden; sie müssen aufbewahrt werden. Der Hersteller haftet nicht für Schäden, die aus einer unsachgemäßen Nutzung des Gerätes resultieren. Nach Entfernung der Verpackung ist die Unversehrtheit des Gerätes zu überprüfen. Die Verpackungselemente (Plastikbeutel, Styropor, Klammern etc.) müssen außerhalb der Reichweite von Kindern aufbewahrt werden, weil es sich dabei um potentielle Gefahrenquellen handelt. Dieses Gerät darf nur für den Verwendungszweck genutzt werden, für welchen es ausdrücklich entwickelt wurde. Der Hersteller kann nicht als verantwortlich für etwaige Defekte betrachtet werden, welche aus der unsachgemäßen und falschen Nutzung des Stromnetzes hervorgehen.
- *Die Installation ist ausschließlich von qualifiziertem Personal auszuführen*
- *Bevor mit der Installation begonnen wird, immer die Netzspannung ausschalten.*
- *Nicht mit einer höheren Spannung als auf dem Gerät angegeben speisen*
- *Das Gerät eignet sich nur für die Installation auf nicht brennbaren Flächen*
- *Nicht auf Flächen anbringen, die durch Wärme beschädigt werden können (Papier, Holz, usw).*

Achtung: *Die Sicherheit des Geräts wird nur unter Einhaltung der nachstehenden Montageanweisungen garantiert.*

F

Remettre obligatoirement ces instructions de montage à l'usager final pour qu'il connaisse les modalités correctes de maintenance et de remplacement d'ampoule. Toute modification et/ou transformation est interdite sur l'appareil, qui doit être installé et utilisé tel qu'il est fourni et conformément aux Normes d'Installation Nationales. Une installation non conforme provoque la déchéance de toutes formes de garantie et la compagnie ne répondra pas des dommages provoqués par un montage erroné.
La sécurité de l'appareil est garantie uniquement en respectant ces instructions, aussi bien en phase d'installation que d'utilisation; il faut donc les conserver. Le fabricant n'est pas tenu pour responsable des dommages qui dérivent d'une utilisation incorrecte de l'appareil. Après avoir déballé l'appareil, contrôler que celui-ci soit en bon état. Les éléments qui composent l'emballage (sachets en plastique, polystyrène expansé, agrafes, ...) ne doivent pas être laissés à la portée des enfants car ils peuvent constituer un danger potentiel. Ne pas utiliser l'appareil s'il devait être endommagé. Cet appareil devra être destiné uniquement à l'utilisation pour laquelle il a été expressément conçu. Le fabricant ne sera pas tenu pour responsable des éventuels dommages qui dérivent de l'utilisation erronée dues à des perturbations du réseau de distribution.
- *L'installation doit être effectuée uniquement par un personnel qualifié.*
- *Avant l'installation, toujours couper la tension d'alimentation.*
- *Ne pas alimenter à une tension supérieure à celle indiquée sur l'appareil*
- *L'appareil n'est indiqué que pour l'installation sur des surfaces incombustibles.*
- *Ne pas appliquer sur des surfaces sensibles à la chaleur (papier, bois, etc.)*

Attention: *La sécurité de l'appareil n'est garantie qu'en cas d'usage conforme aux instructions de montage ci-dessous.*

E

La presente hoja de instrucciones debe ser estudiada con atención por el usuario hasta que conozca las maniobras de recambio y manutención de la fuente de luz de forma correcta. Esta terminantemente prohibida cualquier manipulación y/o transformación del aparato; que debe ser instalado con conformidad a la Normativa vigente en cuanto a instalaciones electricas. El incumplimiento de estas directrices exime al fabricante de cualquier responsabilidad sobre la grantía del producto. El fabricante, a su vez, no se hara cargo de cualquier error de manipulacion o montaje que pueda existir.
La seguridad del aparato está garantizada sólo si se respetan estas instrucciones, tanto en fase de instalación como de uso, es necesario conservarlas. El fabricante no responde por los daños derivados del uso incorrecto del aparato. Después de haber quitado el embalaje, asegúrese de la integridad del aparato. Los elementos del embalaje (bolsas de plástico, poliestireno expandido, clips.) no se deben dejar al alcance de los niños, por ser potenciales fuentes de peligro. No utilice el aparato si está dañado. Este aparato deberá ser destinado sólo al uso para el cual ha sido expresamente ideado. El fabricante no se puede considerar responsable por eventuales daños derivados de usos impropios, erróneos de la red de distribución.
- *La instalación debe realizarse exclusivamente por personal cualificado.*
- *Antes de proceder con la instalación, desconecte siempre la tensión de red.*
- *No alimente con una tensión superior a la indicada en el aparato.*
- *El aparato es idóneo solamente para instalación en superficies no combustibles.*
- *No lo coloque en superficies que se puedan dañar con el calor (papel, madera, etc.).*

Atención: *La seguridad del aparato está garantizada solamente con el uso apropiado de las siguientes instrucciones de montaje.*

AR

يجب تركيب الدائرة الكهربائية مراعاة القطبية
الجهاز مصنوع من مواد قابلة لإعادة التدوير
الرموز والعلامات المعروضة على الملصق تشير إلى
الجهاز مطابق للمتطلبات الأساسية للتوجيهات الجماعية الأوروبية
علامة الأمان
الفئة الثانية - Class II - Classe II - SK II
مؤشر تجسيد اللون
الحد الأدنى للمسافة بين الإنارة والموضوع المضيء
محمية ضد تأثير الطاقة 20J
محمي ضد نفاثات المياه من جميع الاتجاهات عن طريق ضغط انسلاب 0.3 بار عند 3 أمتار
المصدر - Source - Source - Quelle - مصدر الضمام
LED SEOUL SEOUL SEMICONDUCTOR
مدة الضمان 24 شهر
تعليمات التجميع
هذه المنتج مصمم لاستخدام داخلي
يجب تركيب الدائرة الكهربائية مراعاة القطبية
الجهد الكهربائي 220-240 V
التردد 50/60 Hz
الحد الأدنى للمسافة بين الإنارة والموضوع المضيء 0,2m
الجهاز مصنوع من مواد قابلة لإعادة التدوير
الجهاز مطابق للمتطلبات الأساسية للتوجيهات الجماعية الأوروبية
مؤشر تجسيد اللون CRI 90
محمي ضد نفاثات المياه من جميع الاتجاهات عن طريق ضغط انسلاب 0.3 بار عند 3 أمتار
محمية ضد تأثير الطاقة 20J
الحد الأدنى للمسافة بين الإنارة والموضوع المضيء
الفئة الثانية - Class II - Classe II - SK II
علامة الأمان
الجهاز مطابق للمتطلبات الأساسية للتوجيهات الجماعية الأوروبية
الجهاز مصنوع من مواد قابلة لإعادة التدوير

Fissare la base a parete o plafone usando 4 tasselli ad espansione in corrispondenza dei fori contrassegnati con A nella figura. Montare il pressacavo in dotazione per assicurarsi il grado di protezione IP65 e far passare il cavo come in figura. Si consiglia di usare una coppia di serraggio di 3Nm. Il diametro del cavo deve essere compreso tra 6mm e 8mm.

Fix the housing base on the ceiling using 4 suitable wallplugs in corrispondance of holes indicated with A in the picture. Mount the provided cable gland and insert the cable as in the picture to have the IP65 protection degrees. We suggest a 3Nm torque. The cable diameter is from 6 to 8mm.

Fixez la base au mur ou au plafond à l'aide de 4 chevilles à expansion en correspondance avec les trous marqués d'un A sur la figure. Montez le presse-étoupe fourni pour garantir le degré de protection IP65 et passez le câble comme indiqué sur la figure. Il est recommandé d'utiliser un couple de serrage de 3 Nm. Le diamètre du câble doit être compris entre 6 mm et 8 mm

Befestigen Sie den Sockel mit 4 Dehnungsankern an der Wand oder Decke entsprechend den in der Abbildung mit A gekennzeichneten Löchern. Bringen Sie die mitgelieferte Kabelverschraubung an, um die Schutzart IP65 zu gewährleisten, und führen Sie das Kabel wie in der Abbildung gezeigt durch. Es wird empfohlen, ein Anzugsmoment von 3 Nm zu verwenden. Der Durchmesser des Kabels muss zwischen 6 mm und 8 mm liegen.

ثبت القاعدة بالحائط أو بالسقف باستخدام 4 سدادات تمدد متوافقة مع الفتحات المميزة بعلامة A في الشكل. قم بتركيب الكابل المصاحبة لضمان درجة حماية IP65 وتوجيه الكابل كما هو موضح في الشكل. يوصى باستخدام عزم ربط يبلغ 3 نيوتن متر. يجب أن يتراوح قطر الكابل بين 6 مم و 8 مم.

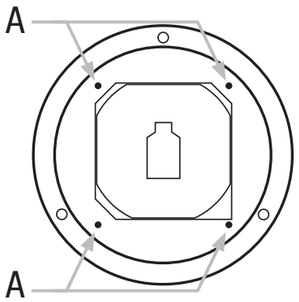

LED Platax XL

Collegamenti elettrici. *Collegare i cavi di alimentazione come indicato - Electrical connections. Connect the wires as shown*
Connections electriques. Connectez les câbles d'alimentation comme indiqué - Elektrische Anschlüsse. Schließen Sie die Stromkabel wie gezeigt an
توصيلات كهربائية. قم بتوصيل كبلات الطاقة كما هو موضح

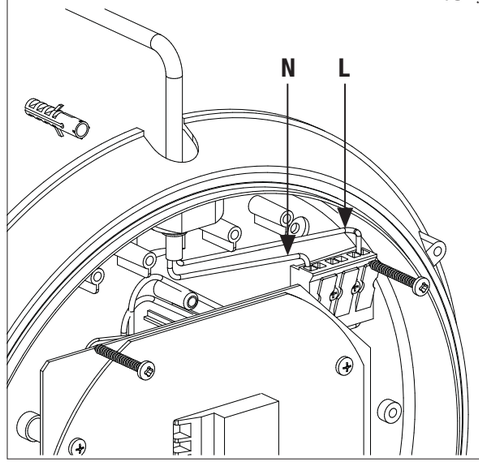

Preparazione dei cavi - ***Preparation of wires***
Préparation des câbles - Kabel vorbereiten
تجهيز الكابلات

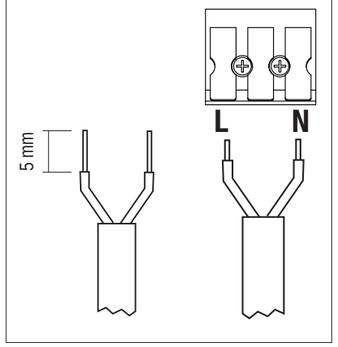

LED Platax XL EYE - LED Platax XL EMER EYE

È possibile regolare la sensibilità di rilevamento, la distanza di intervento, la soglia di luminosità ed il tempo di accensione

The detection sensitivity, intervention distance, luminosity threshold and lighting time can be adjusted

Il est possible de régler la sensibilité de détection, la distance d'intervention, le seuil de luminosité et le temps d'allumage

Es ist möglich, die Erkennungsempfindlichkeit, den Eingriffsabstand, die Helligkeitsschwelle und die Zündzeit einzustellen

من الممكن ضبط حساسية الكشف ومسافة التدخل وعتبة السطوع ووقت الاشتعال

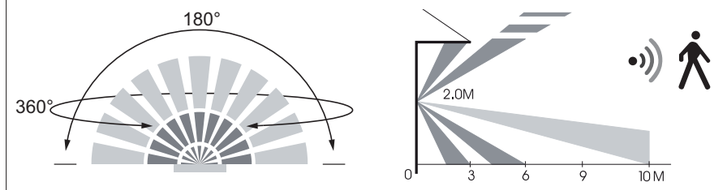

LED Platax XL
LED Platax XL EMER

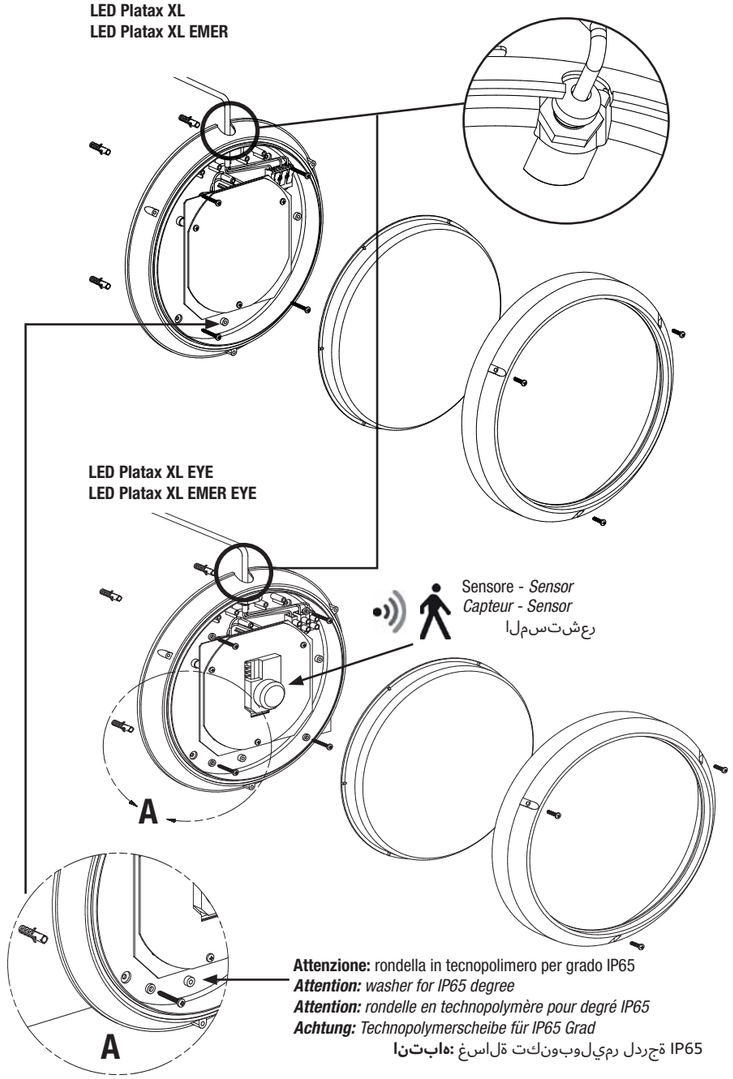

Attenzione: rondella in tecnopolimero per grado IP65
Attention: *washer for IP65 degree*
Attention: *rondelle en technopolymère pour degré IP65*
Achtung: *Technopolymerscheibe für IP65 Grad*
انتباه: غسالة تكنوبوليمر لدرجة IP65

LED Platax XL EMER - LED Platax XL EMER EYE

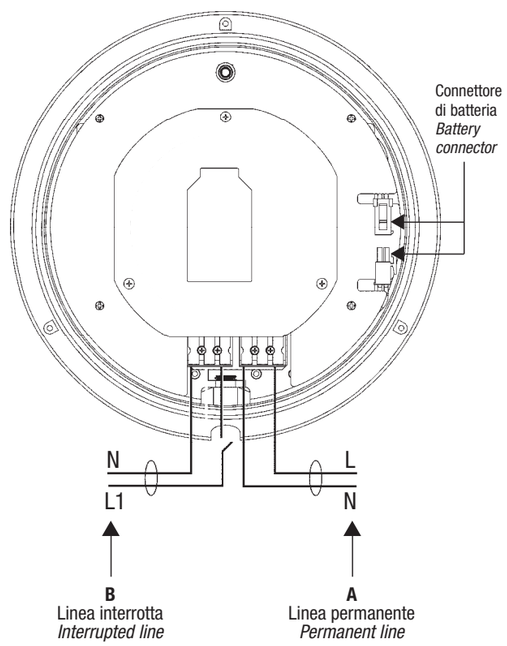

Collegamenti elettrici
- Collegare tra loro i connettori di batteria
- Collegare la linea permanente (N, L) necessaria alla ricarica della batteria.
- Collegare la linea interrotta per effettuare l'accensione (N, L1)

Avvertenze

L'autonomia di 3 ore in emergenza si ottiene a seguito di una ricarica completa (24 ore), per la prima ricarica al fine di effettuare il controllo dell'autonomia, si consiglia una ricarica di 48h. Per la prima installazione (in funzione dello stato della batteria) può essere necessario attendere qualche ora per verificare il funzionamento in emergenza. Verificare periodicamente il funzionamento in emergenza e l'autonomia, lasciando aperto l'interruttore sulla linea interrotta L1 e scollegando la linea permanente.
Sostituire la batteria qualora non si ottenga l'autonomia desiderata.

Electrical connections
- *Connect the battery connectors*
- *Connect the permanent line (N,L) requird to recharge the battery*
- *Connect the interrupted line in order to do the lighting (N, L1)*

Warning

The autonomy of 3 hours in the emergency is obtained following a full charge (24 hours), for the first charge in order to perform the control of autonomy, it is recommended a 48 hours charge. For the first installation (depending on the battery status) may have to wait a couple of hours in order to verify the battery operation in emergency mode. Periodically check the emergency operation and the autonomy, leaving open the switch connected to the interrupted line L1 and disconnecting the permanent mains supply.
Change the battery when the desired autonomy is not reached.

Connections electriques
- *Connectez les connecteurs de batterie ensembl*
- *Branchez la ligne permanente (N, L) nécessaire pour recharger la batterie*
- *Connectez la ligne interrompue pour allumer (N, L1)*

Mises en garde

L'autonomie de 3 heures en cas d'urgence est obtenue après une charge complète (24 heures), pour la première charge afin de vérifier l'autonomie, une charge de 48h est recommandée. Pour la première installation (en fonction de l'état de la batterie), il peut être nécessaire d'attendre quelques heures pour vérifier le fonctionnement d'urgence. Vérifier périodiquement le fonctionnement d'urgence et l'autonomie en laissant l'interrupteur de la ligne interrompue L1 ouvert et en déconnectant la ligne permanente. Remplacez la batterie si l'autonomie souhaitée n'est pas obtenue.

Elektrische Anschlüsse
- *Verbinden Sie die Batterieanschlüsse miteinander*
- *Schließen Sie die permanente Leitung (N, L) an, die zum Aufladen des Akkus erforderlich ist.*
- *Schließen Sie die unterbrochene Leitung an, um sie einzuschalten (N, L1)*

Warnungen

Die Autonomie von 3 Stunden im Notfall wird nach einer vollständigen Aufladung (24 Stunden) erreicht. Für die erste Aufladung zur Überprüfung der Autonomie wird eine Aufladung von 48 Stunden empfohlen. Bei der ersten Installation (abhängig vom Zustand der Batterie) kann es erforderlich sein, einige Stunden zu warten, um den Notbetrieb zu überprüfen. Überprüfen Sie regelmäßig den Notbetrieb und die Autonomie, lassen Sie den Schalter an der unterbrochenen Leitung L1 offen und trennen Sie die permanente Leitung. Ersetzen Sie die Batterie, wenn die gewünschte Autonomie nicht erreicht wird

توصيلات كهربائية
- قم بتوصيل موصلات البطارية معًا
- قم بتوصيل الخط الدائم (N ، L) اللازم لإعادة شحن البطارية.
- قم بتوصيل الخط المتقطع للتبديل (N ، L1)

تحذيرات

يتم الحصول على استقلالية لمدة 3 ساعات في حالة البطارية بعد الشحن الكامل (24 ساعة) ، بالنسبة للشحنة الأولى من أجل التحقق من الاستقلالية ، يوصى بشحنة 48 ساعة. للتثبيت الأول (اعتمادًا على حالة البطارية) قد يكون من الضروري الانتظار بضع ساعات للتحقق من عملية البطارية. تحقق دوريًا من عملية البطارية والاستقلالية ، مع ترك المفتاح على الخط المتقطع L1 مفتوحًا وفصل الخط الدائم. استبدل البطارية إذا لم يتم الحصول على الحكم الذاتي المطلوب.

Since 1967
Relco
Components & Lighting